KAPI ve PENCERE KOLLARI

Door and Window Handles

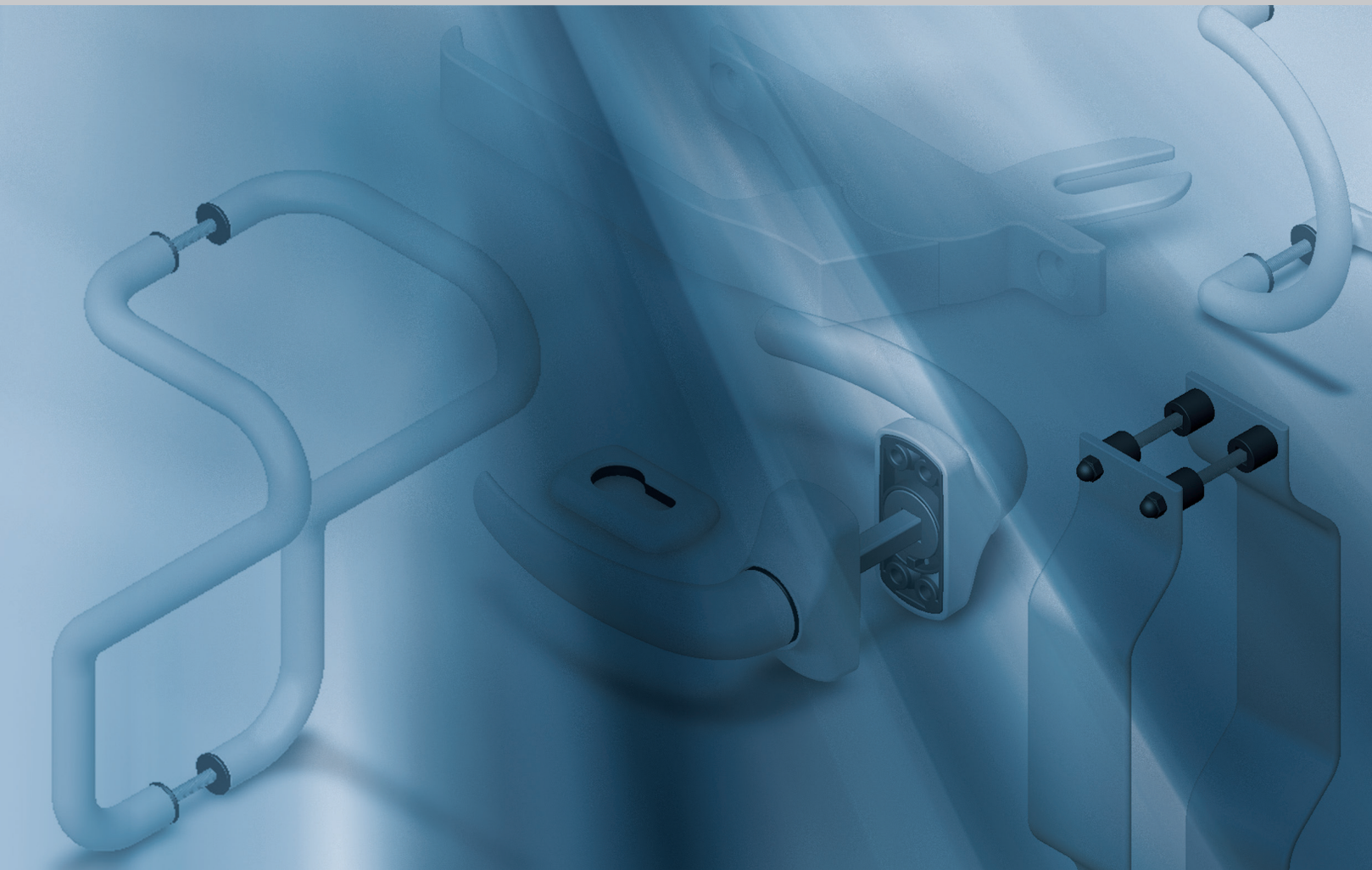

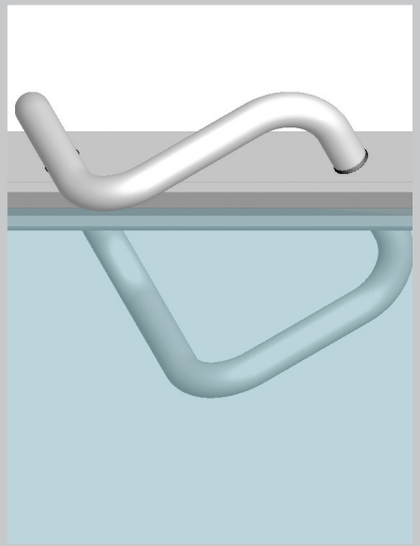
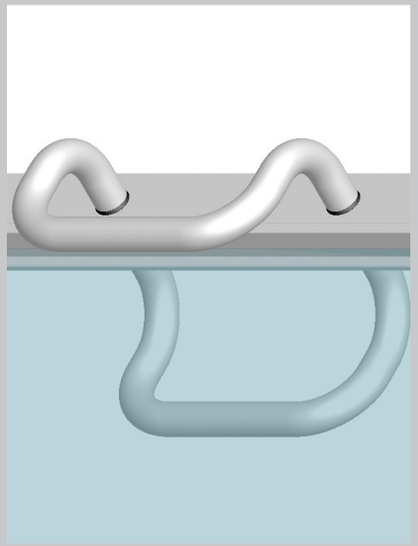
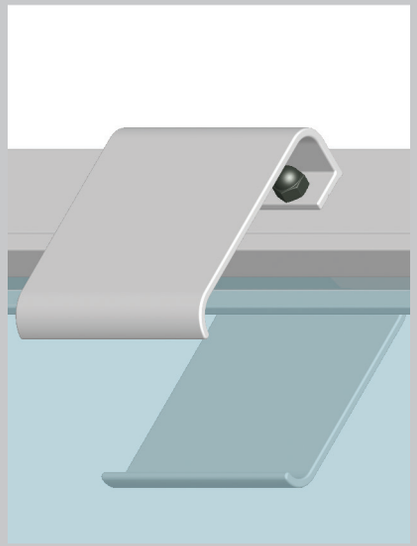
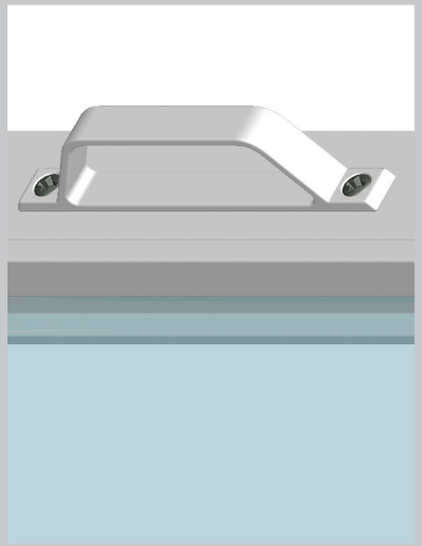
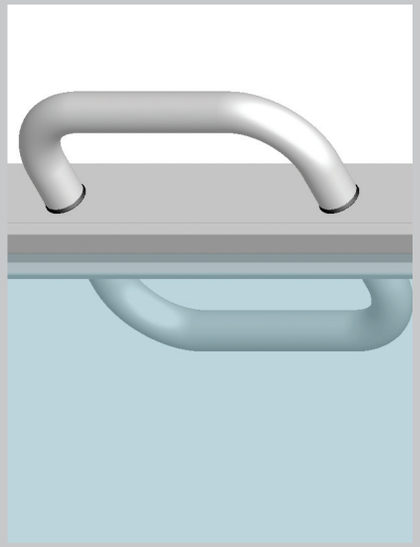
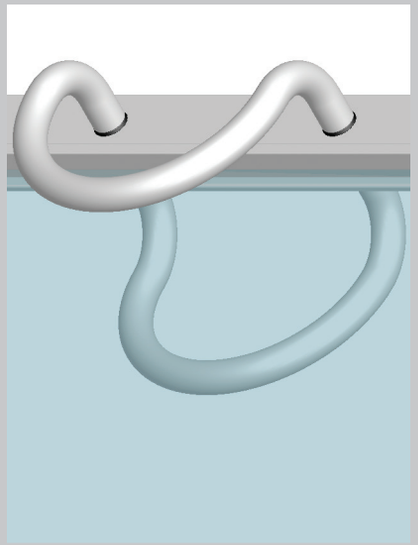
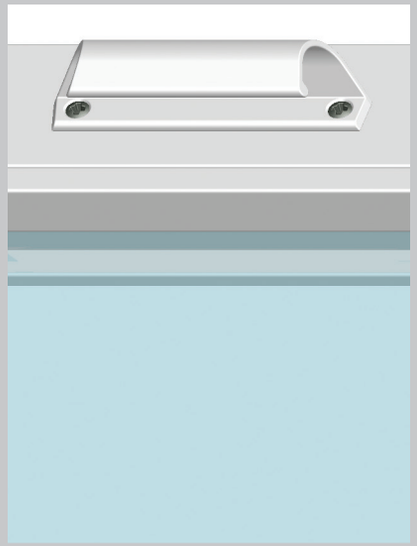
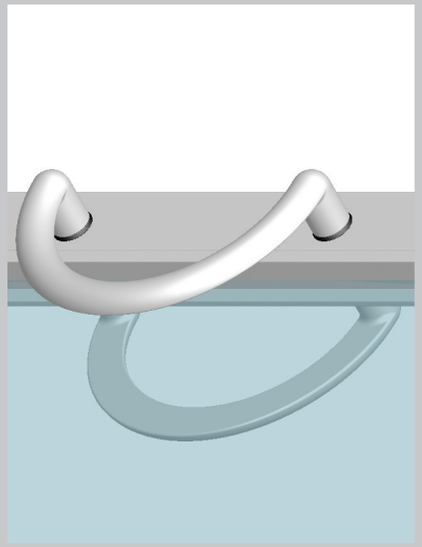

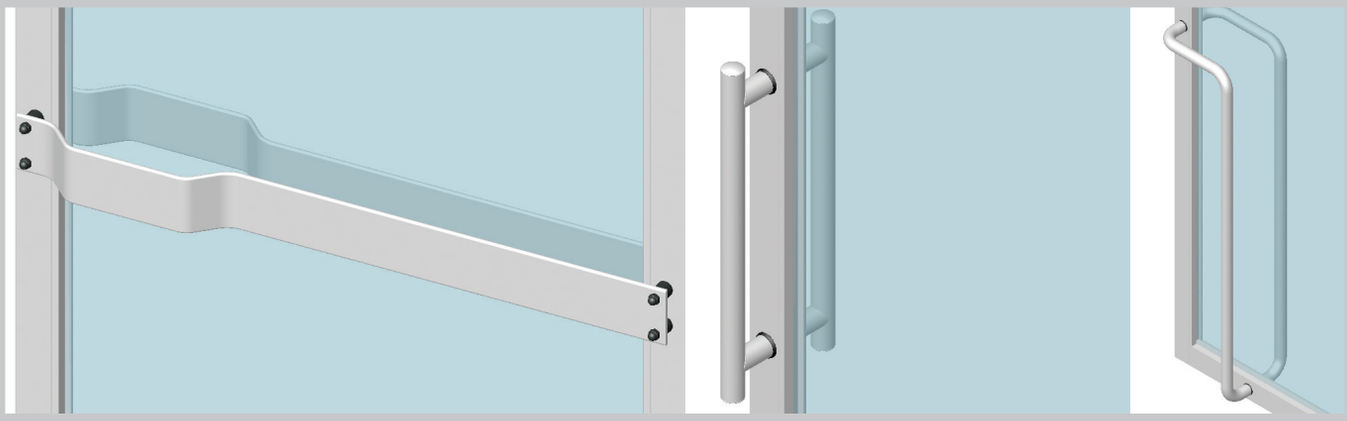

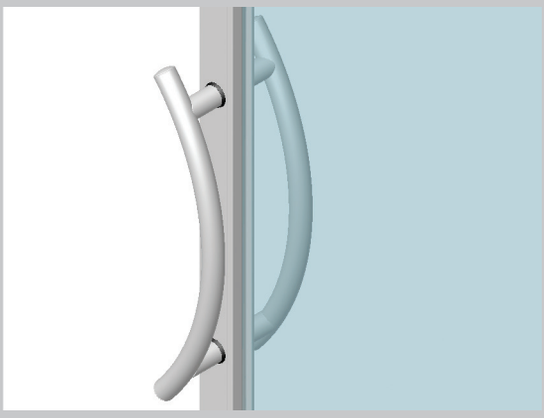

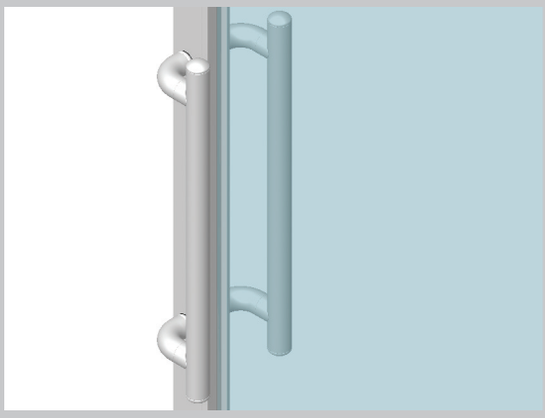

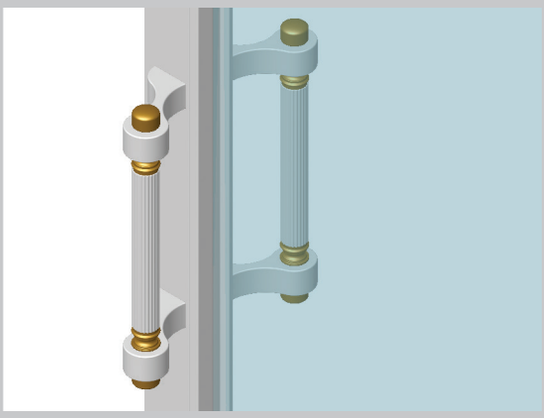

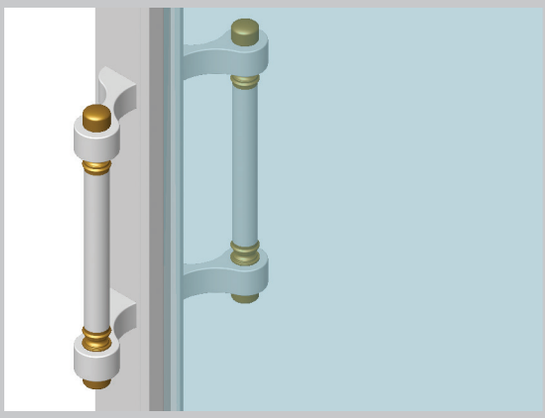

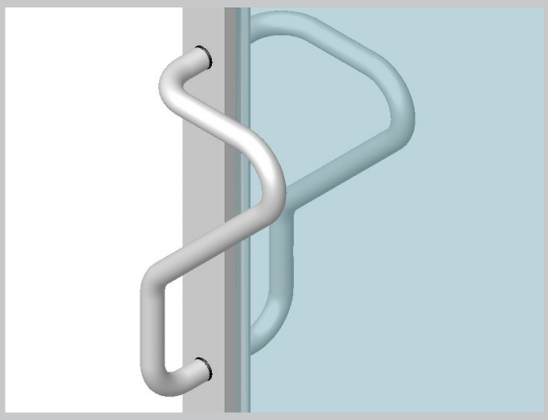

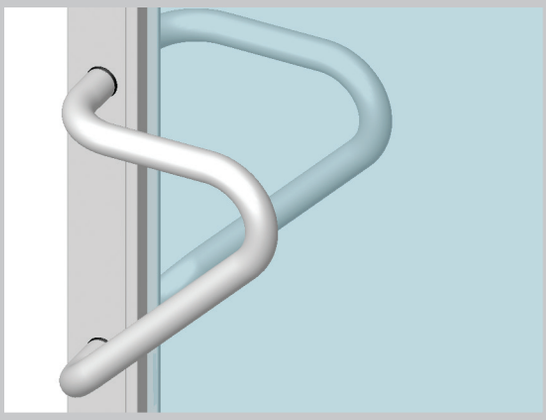

BORU KOLLARI
Pipe Handles

AA-850-1
Yay Kol

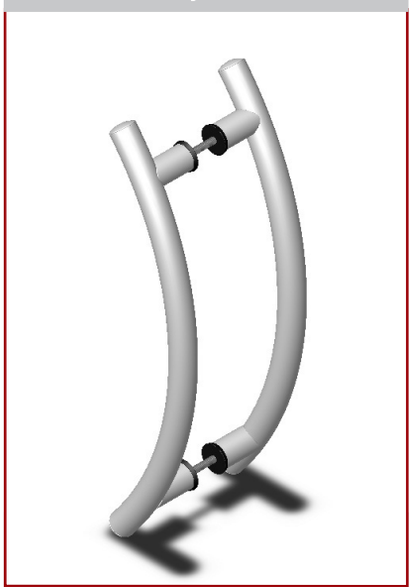

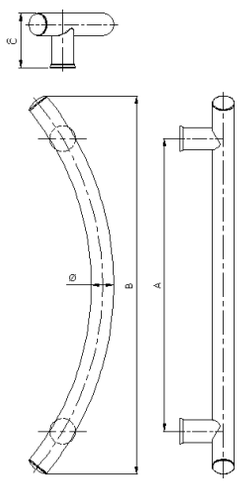

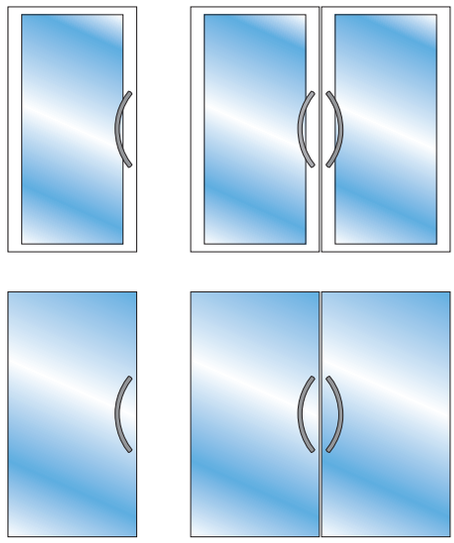

Item	Ø	A	B	C	R
AA-850-1-1	30	500	80	550	960
AA-850-1-2	30	600	80	650	960

Not: İsteğe göre özel ölçüler üretilebilir.

AA-850
H Kol

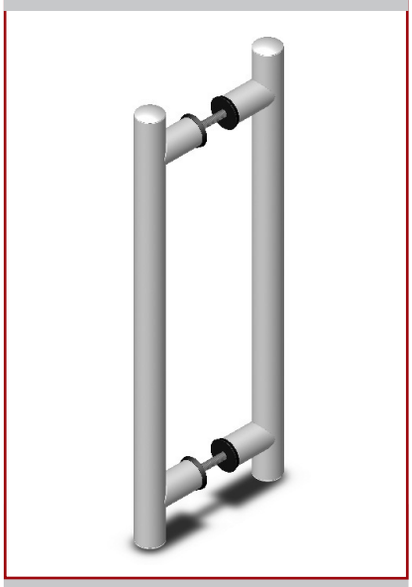

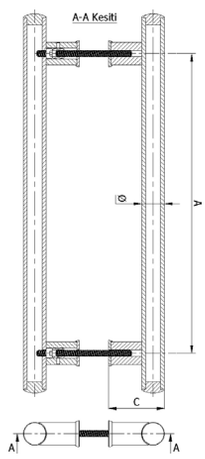

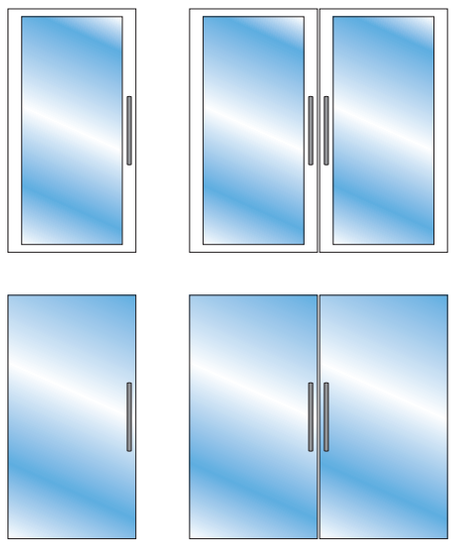

Item	Ø	A	B	C	R
AA-850-1	30	500	80	550	960
AA-850-2	30	600	80	650	960

Not: İsteğe göre özel ölçüler üretilebilir.

BORU KOLLARI
Pipe Handles

AA-855
Lüx H Kol

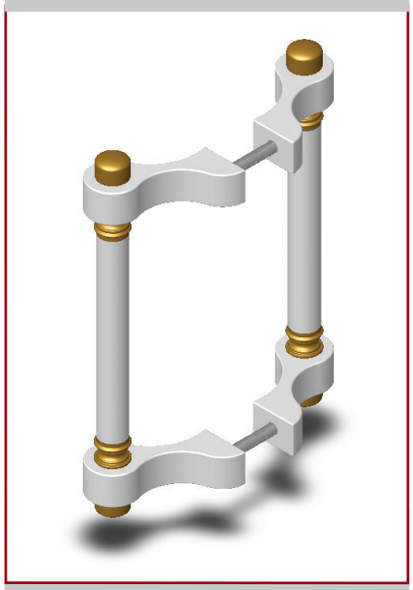

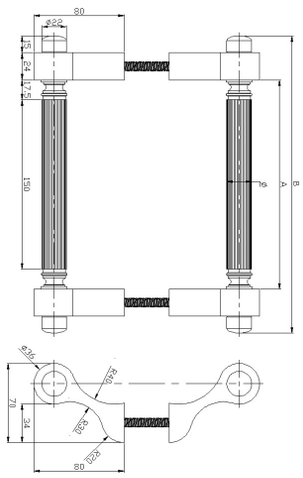

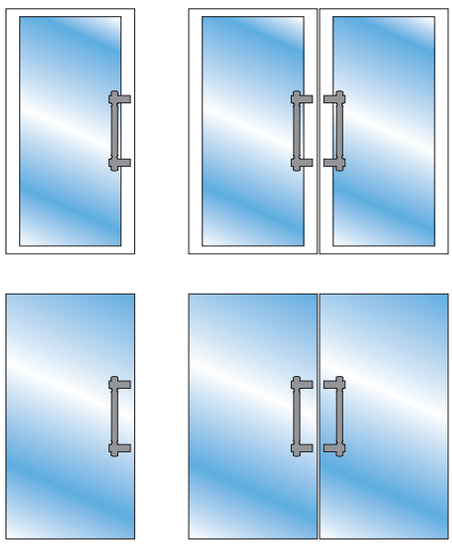

Item	Ø	A	B	C	R
AA-855	30	300	70	80	-
AA-855-1	30	500	70	80	-
AA-855-2	35	600	70	80	-

Not: İsteğe göre özel ölçüler üretilebilir.

Köşeli Bükme Kollar

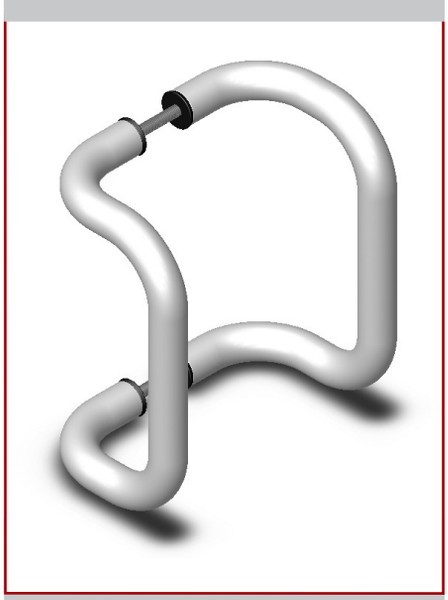

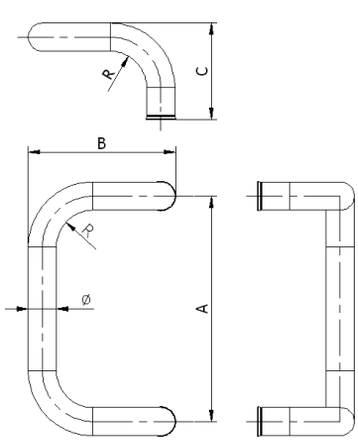

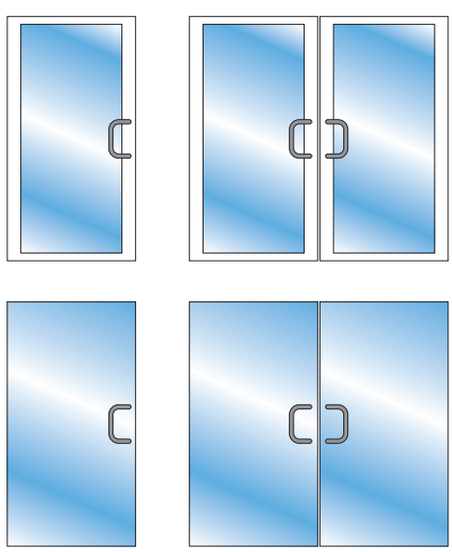

Kod	Ø	A	B	C	R
AA-418	20	100	90	65	50
AA-419	20	150	90	65	50
AA-420	25	200	130	80	60
AA-430	25	300	130	80	60
AA-440	25	400	130	80	60
AA-431	30	300	150	90	70
AA-441	30	400	150	90	70
AA-443	35	350	160	90	80

BORU KOLLARI
Pipe Handles

AA-850-K
Köşeli H Kol

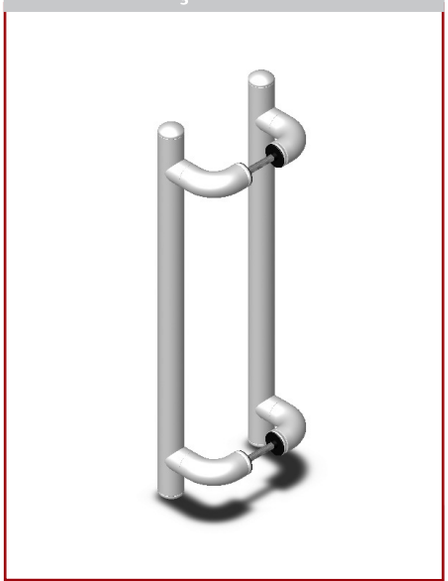

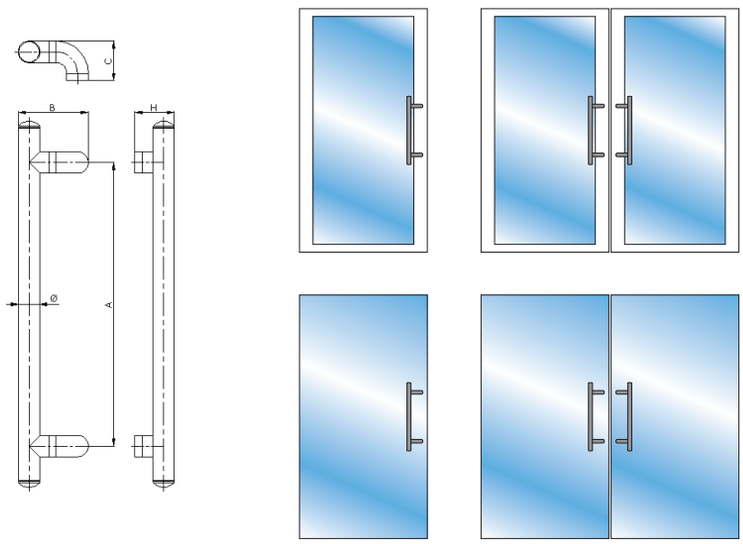

Item	Ø	A	B	C	R
AA-850-K-1	30	500	80	550	960
AA-850-K-2	30	600	80	650	960

Not: İsteğe göre özel ölçüler üretilebilir.

Yarımay Bükme Kollar

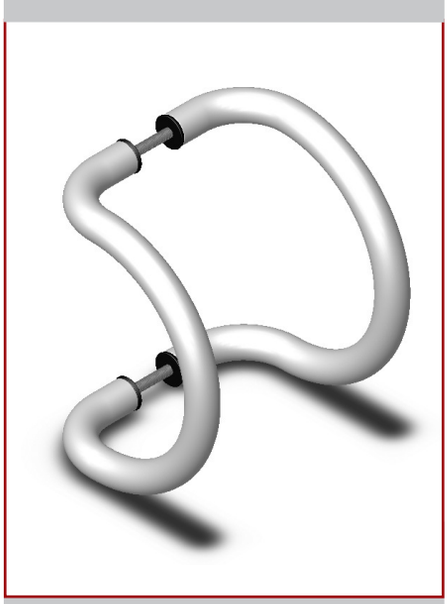

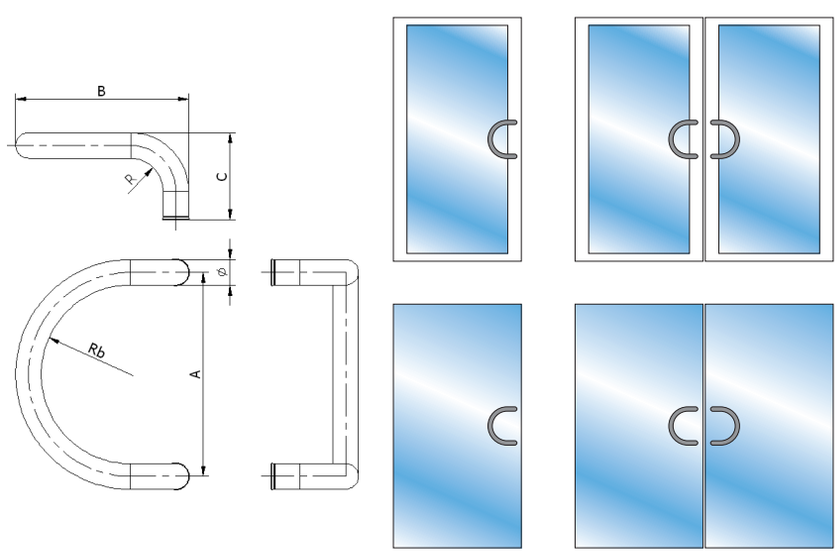

Item	Ø	A	B	C	R
AA-509	20	150	130	80	40
AA-510	25	200	150	80	60
AA-511	25	300	170	80	60
AA-513	30	300	200	80	70
AA-514	30	350	210	80	70
AA-517	35	350	230	80	80

BORU KOLLARI
Pipe Handles

V Bükme Kollar

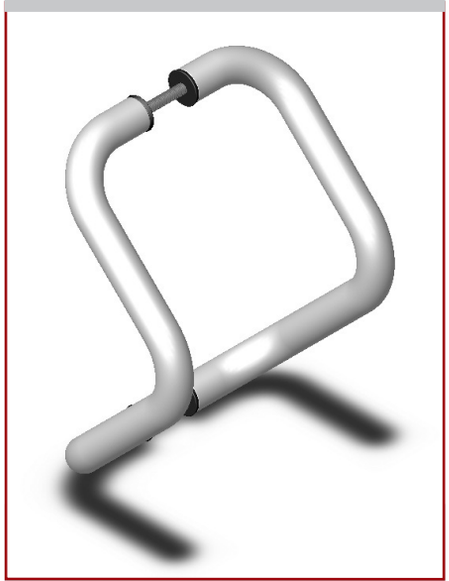

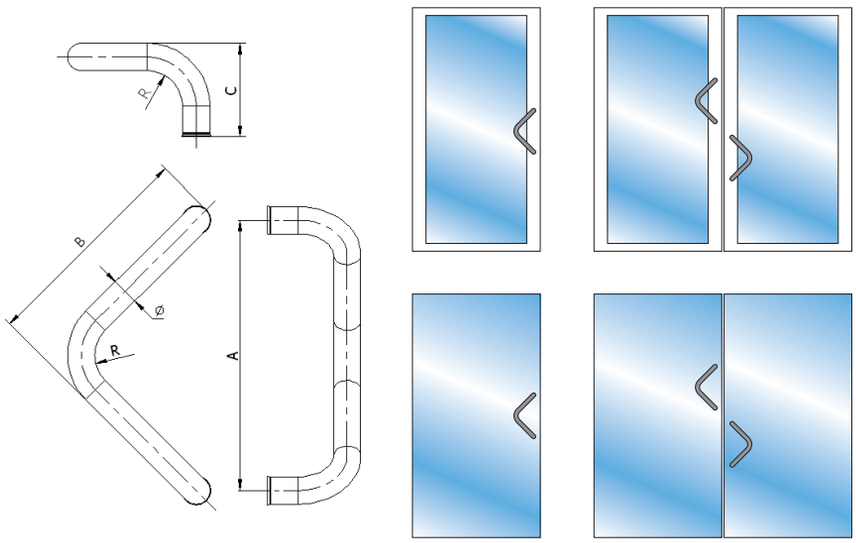

Item	Ø	A	B	C	R
AA-622	25	250	125	80	55
AA-623	25	300	150	80	55
AA-633	30	300	150	80	60
AA-635	30	400	200	80	60
AA-637	35	350	200	80	70

U Kollar

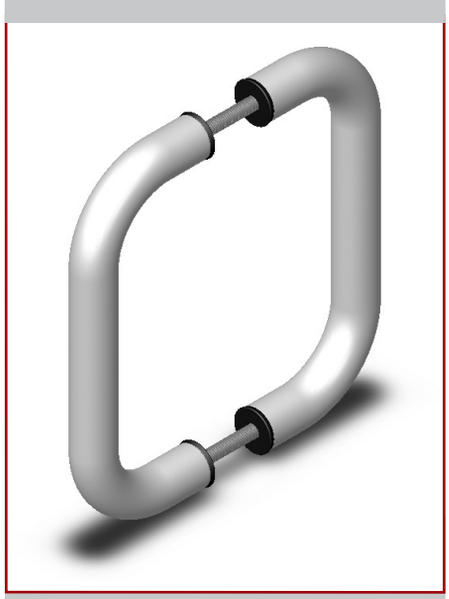

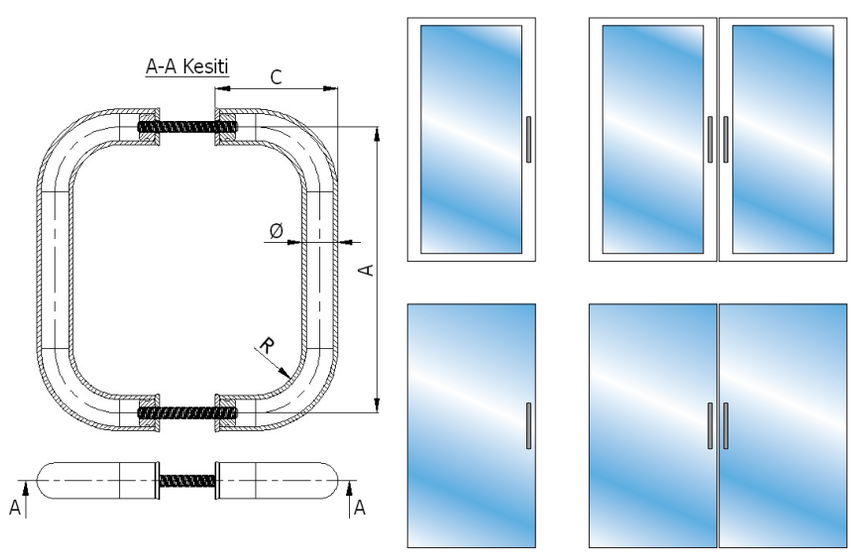

Item	Ø	A	B	C	R
AA-714	20	100	-	70	40
AA-715	20	150	-	70	40
AA-716	25	200	-	80	60
AA-717	25	300	-	80	60

Not: İsteğe göre özel ölçüler üretilebilir.

BORU KOLLARI
Pipe Handles

Kalp Kollar

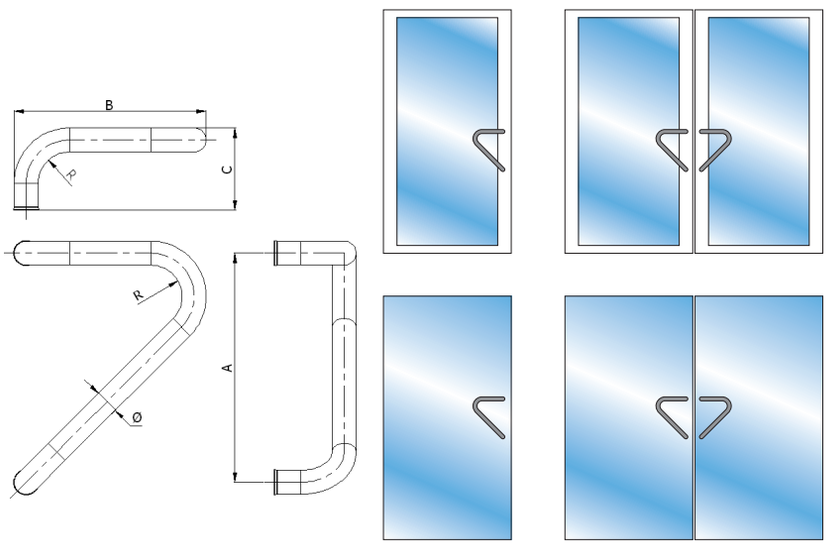

Item	Ø	A	B	C	R
AA-810	30	300	250	80	80
AA-811	35	300	250	80	80

V Baston Kollar

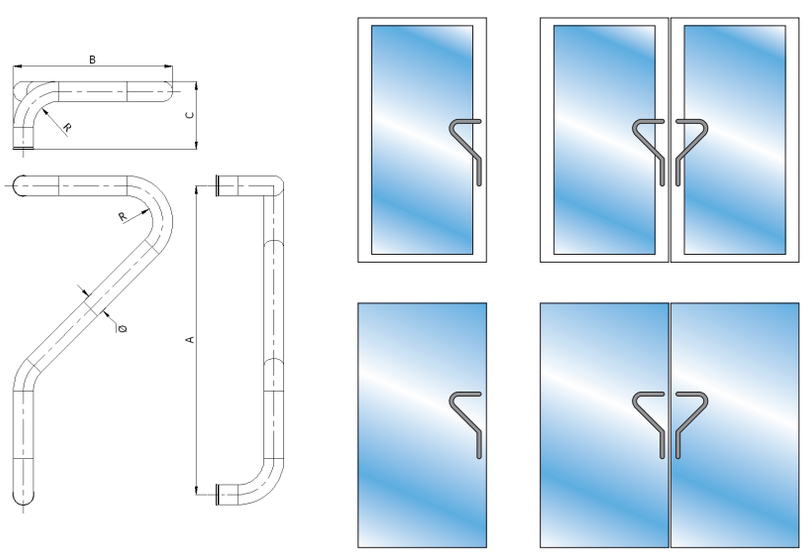

Item	Ø	A	B	C	R
AA-812	30	600	250	80	80
AA-813	30	900	250	80	80

BORU KOLLARI
Pipe Handles

Baston Kollar

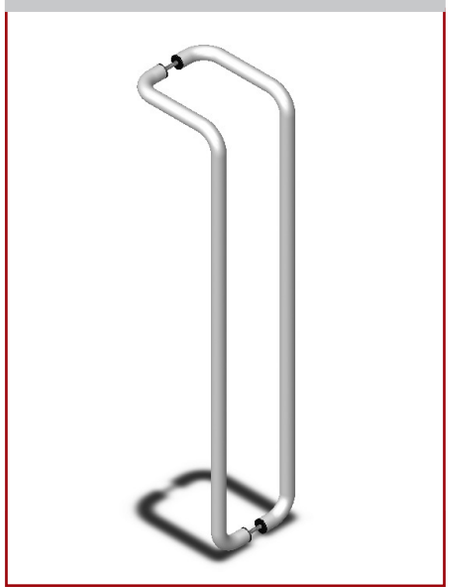

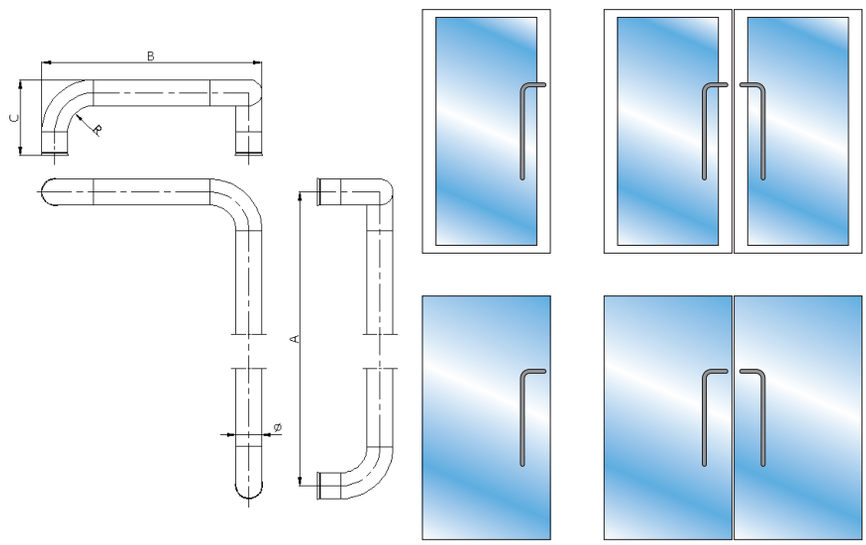

Item	Ø	A	B	C	R
AA-836	25	900	250	80	80
AA-837	30	900	250	80	80

Not: İsteğe göre özel ölçüler üretilebilir.

AA-840
Ø40 Boru Kol Aparatı

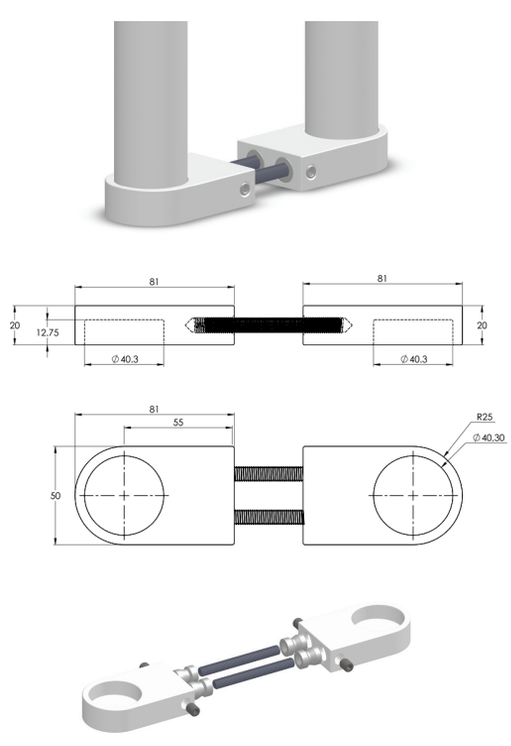

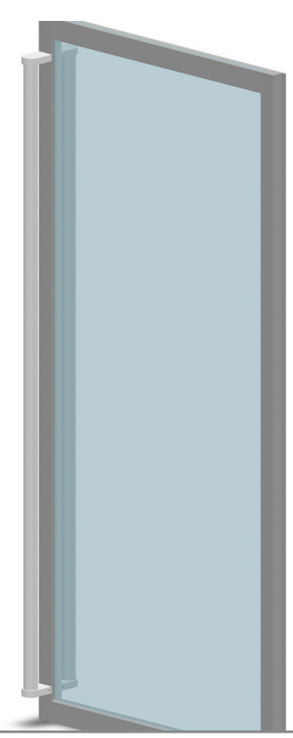

BORU KOLLARI
Pipe Handles

AA-841
Ø40 Boru Kol Oval Aparatı

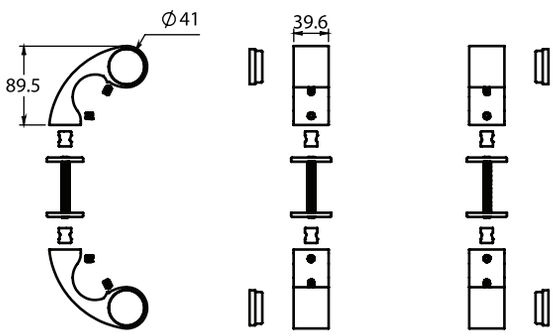

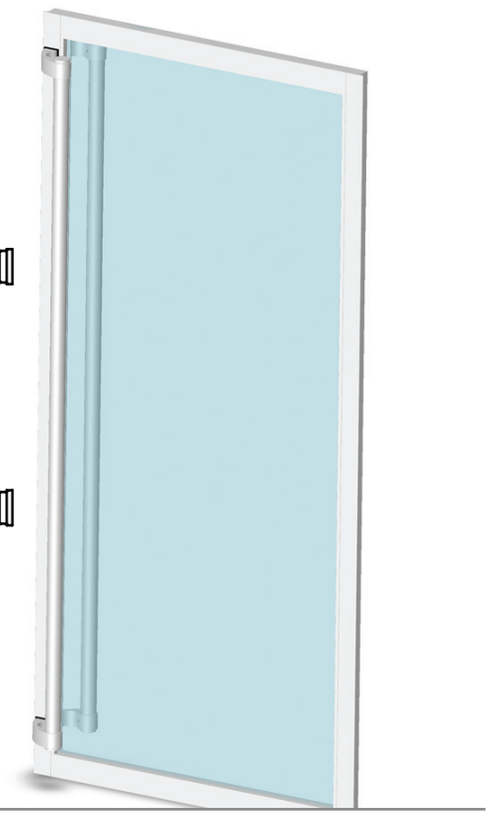

AA-842
Ø40 Boru Kol Aparatı (Döküm)

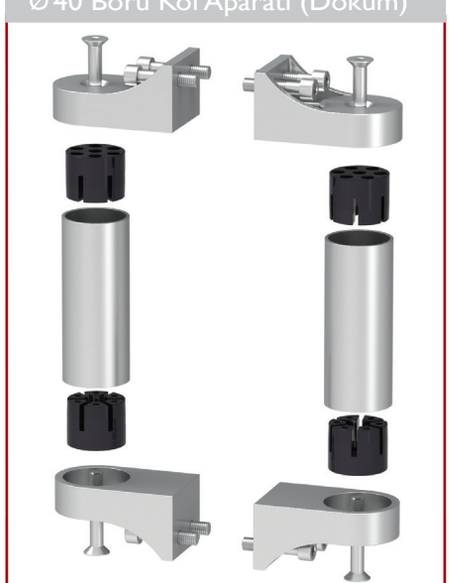

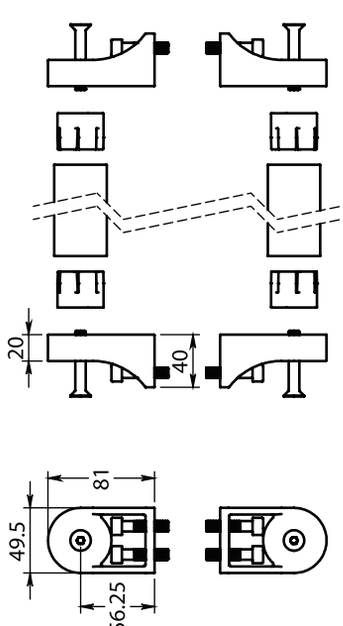

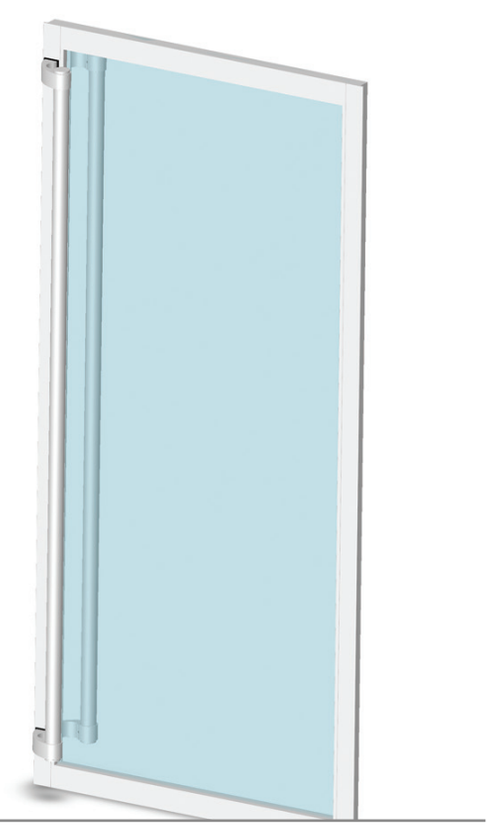

AA-852
Lama Bant Kol

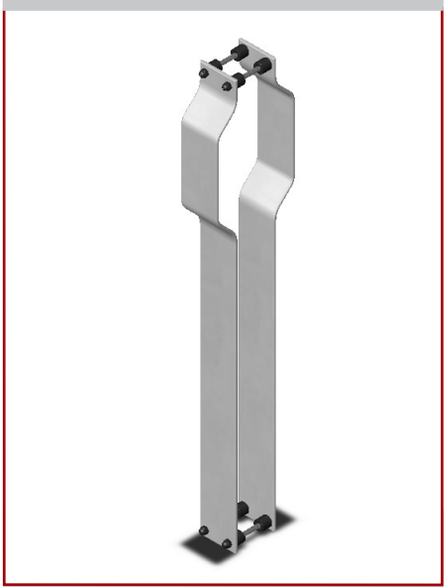

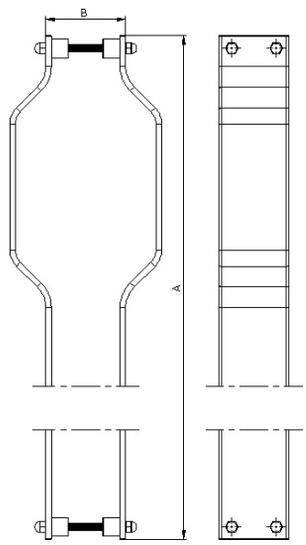

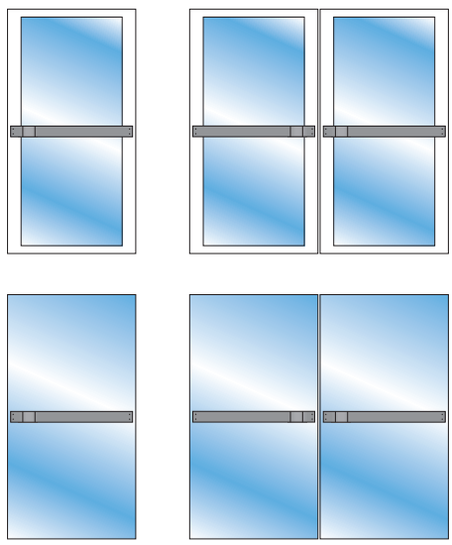

AA-254
Yarımay Kol - Döküm

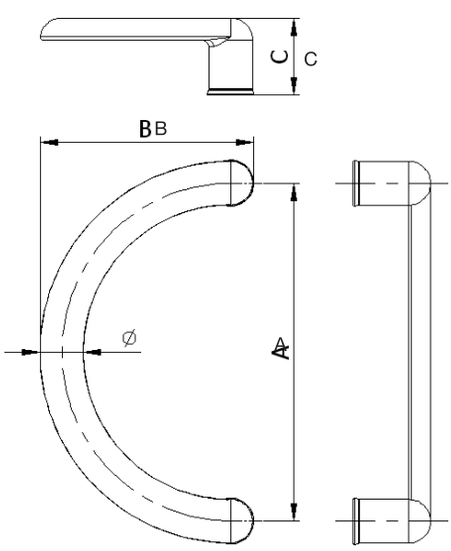

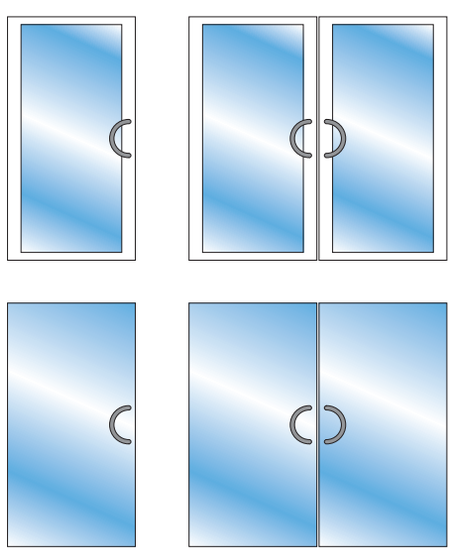

KAPI KOLLARI
Door Handles

AA-256
Kilit Kolu

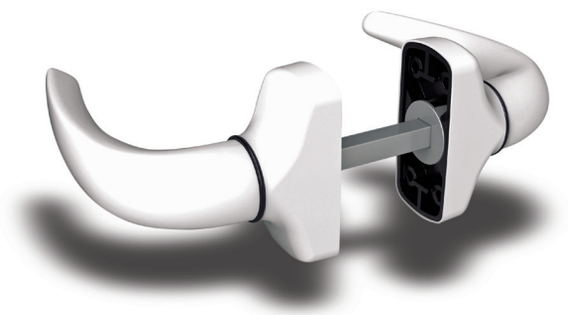

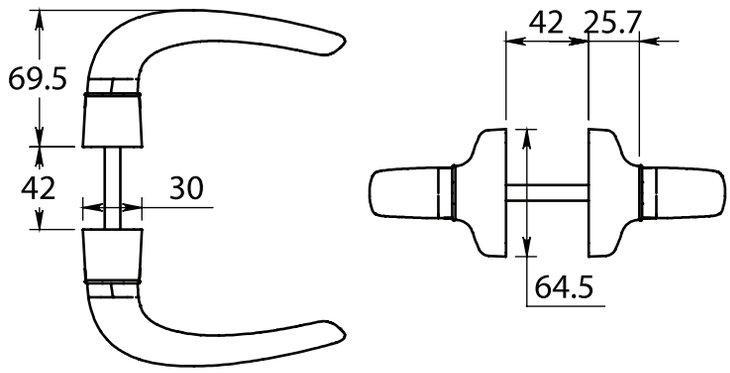

AA-257
Aycan Kilit Kol Alüminyum

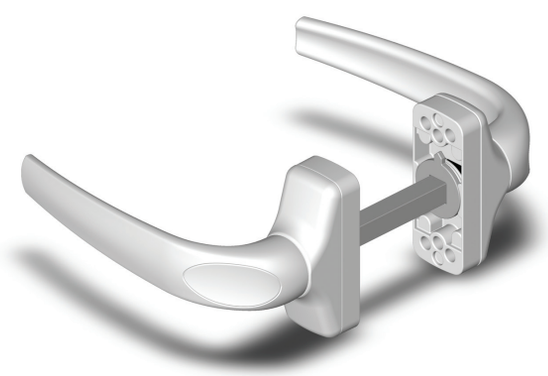

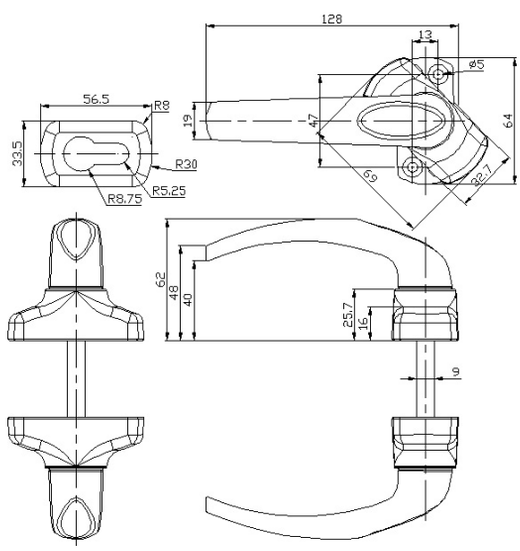

AA-258
Kilit Kol - DH-605

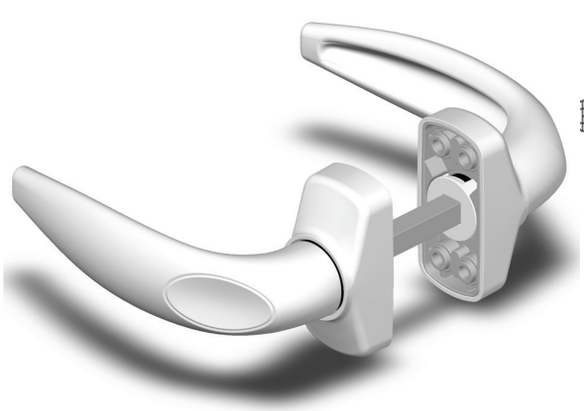

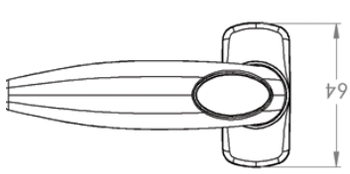

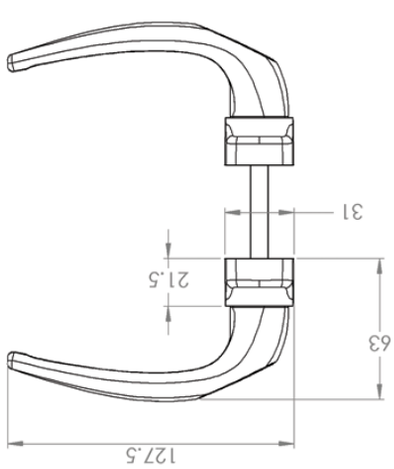

KAPI KOLLARI
Door Handles

AA-258-PLS
Aycan Kilit Kol Plastik

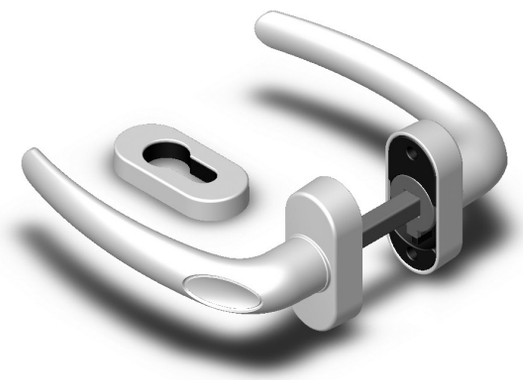

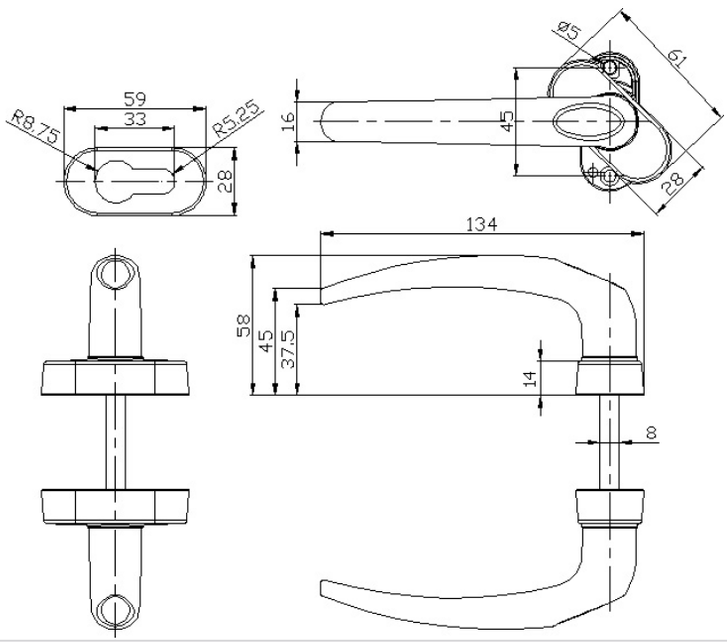

AA-258-1
Kilit Kol - DH-606

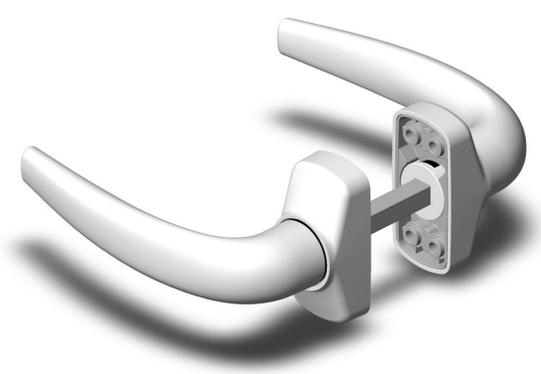

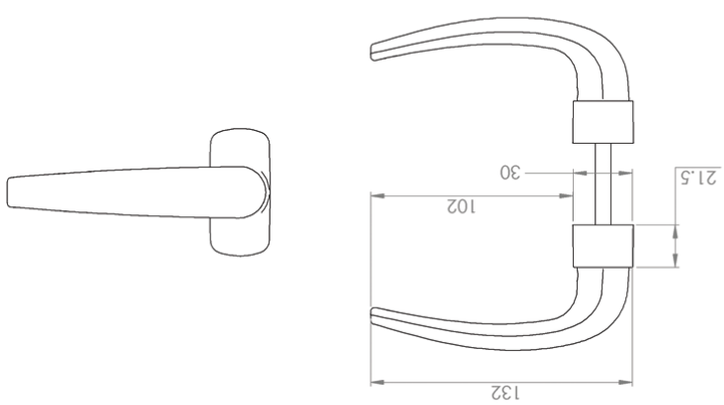

AA-259
Universal Kol

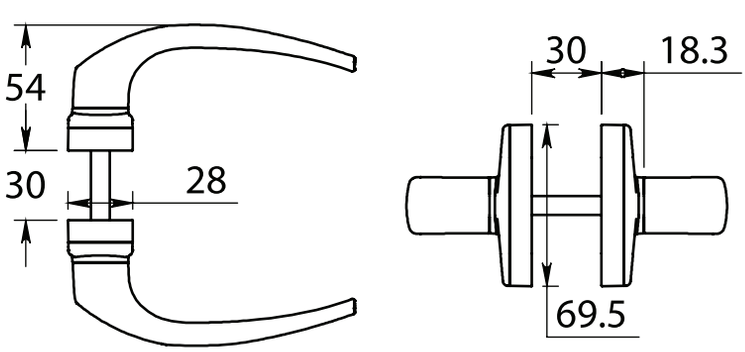

KAPI KOLLARI
Door Handles

AA-260
C Kol

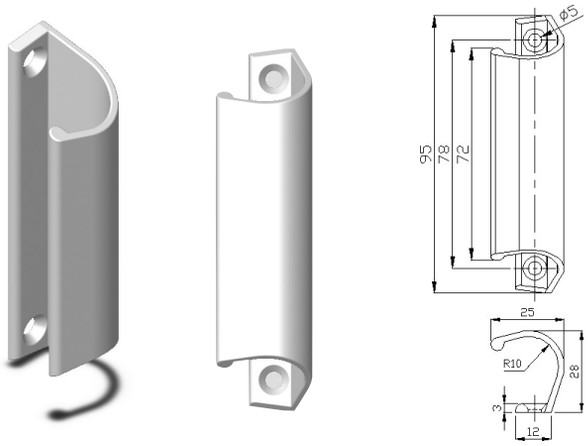

AA-261
D Kol

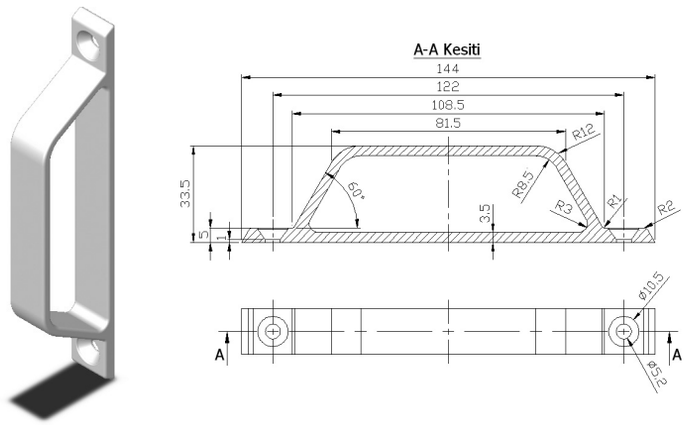

AA-262
Kare Kol

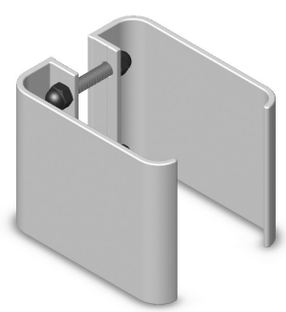

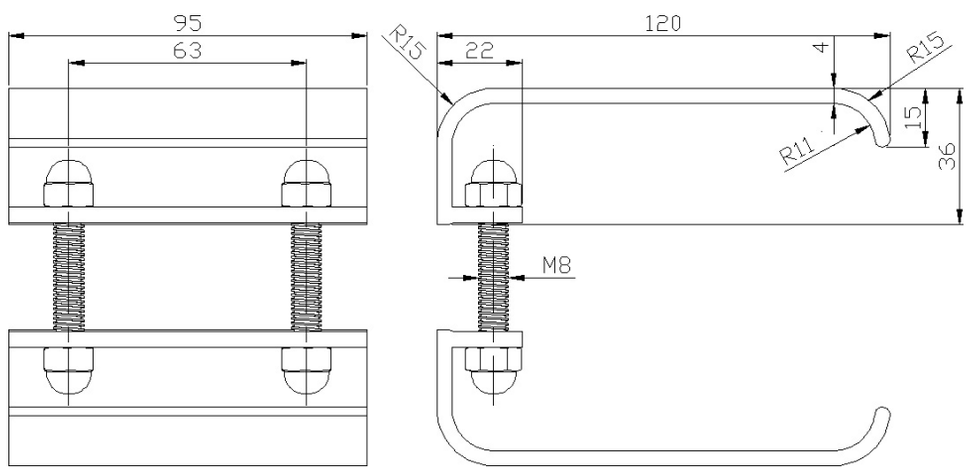

AA-263
Aynalı Kol

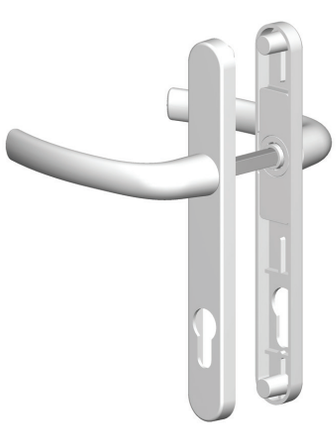

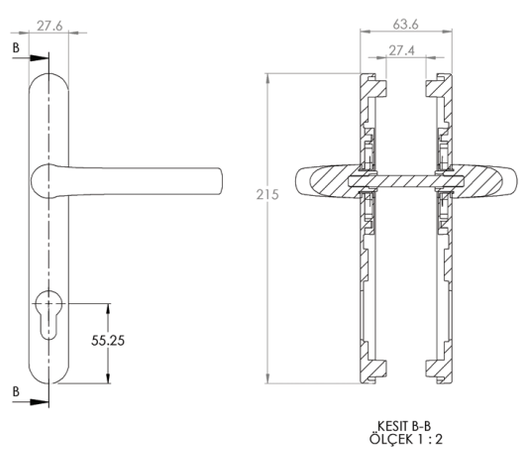

PENCERE KOLLARI
Window Handles

AA-272-1
Sürme Seri Tetik Kol

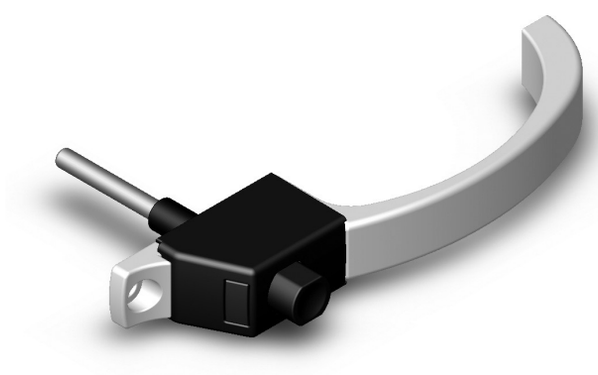

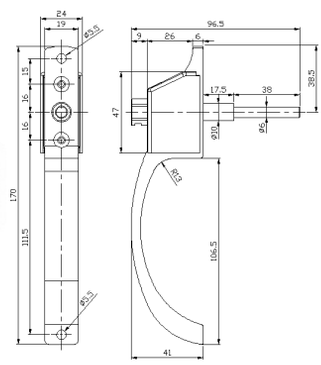

AA-273
Sürme Kol

AA-275
İspanyolet Kol-Parmak İzli Çatallı

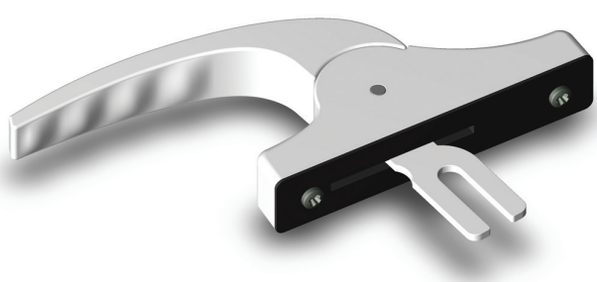

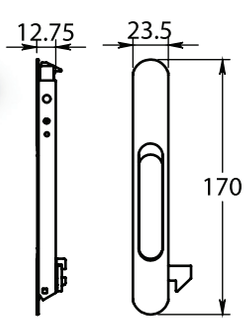

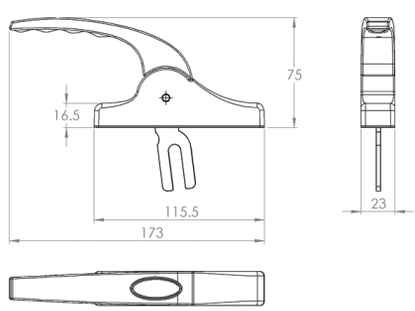

AA-275-1
İspanyolet Kol-Parmak İzli Kancalı

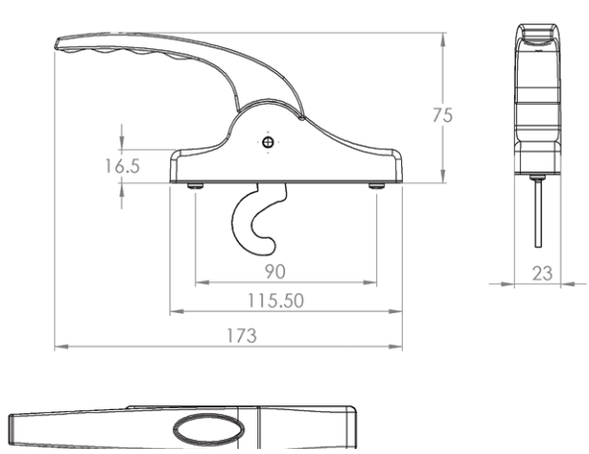

PENCERE KOLLARI
Window Handles

AA-277
İspanyolet Kol - Klasik

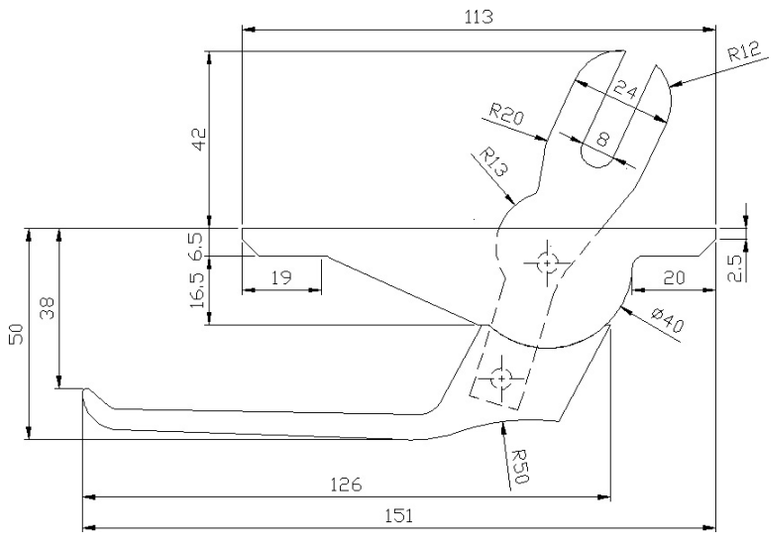

AA-277-1
İspanyolet Kol - Kancalı

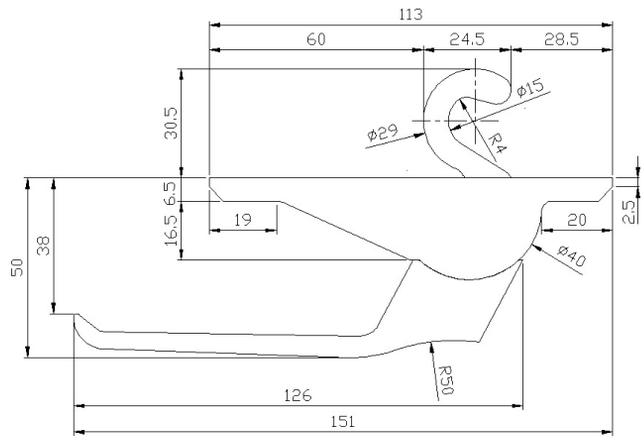

AA-278
Eksenel Kol - Çift Dilli

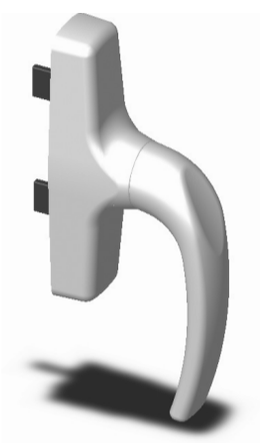

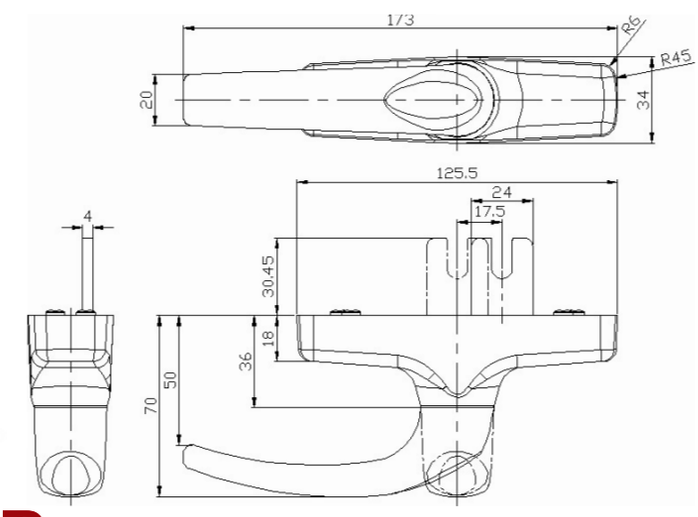

PENCERE KOLLARI
Window Handles

AA-278-1
Eksenel Kol - Tek Dilli

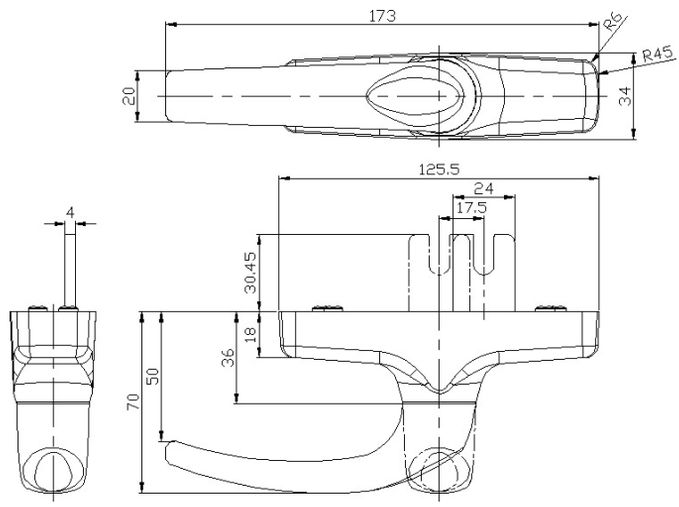

AA-279
Alüminyum Pencere Kolu
(PVC-PVC Kanallı Alüminyum)

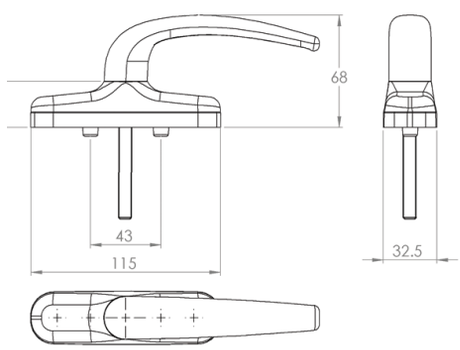

AA-279-1
Alüminyum Pencere Kolu
(PVC-PVC Kanallı Alüminyum)

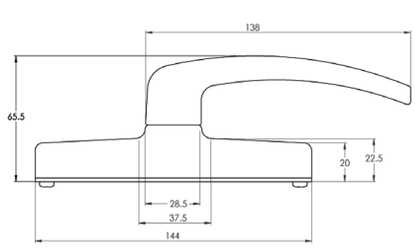

AA-279-2
Ekenel Kol Oval

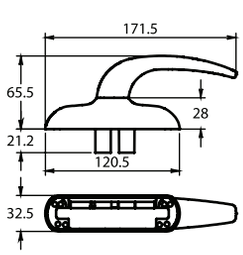

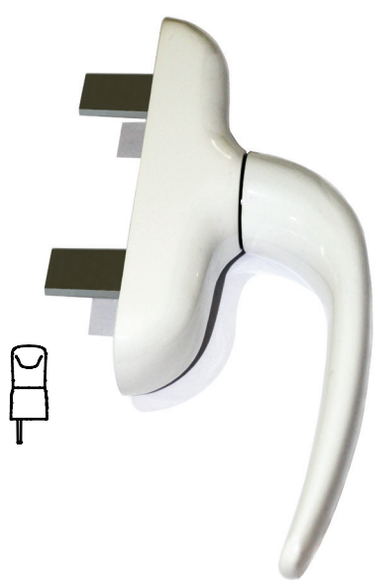

PENCERE KOLLARI
Window Handles

AA-280
Gizli Kanat Kolu

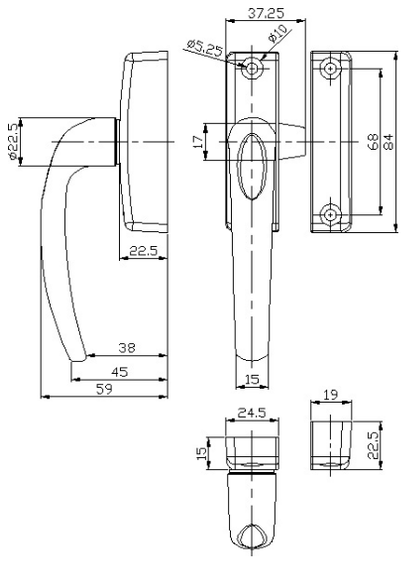

AA-280-01
Gizli Kanat Kolu Zamak

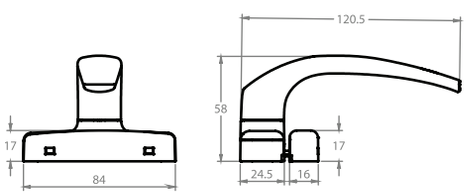

AA-280-K
Gizli Kanat Kolu Kelebek

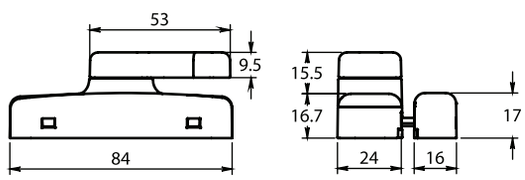

AA-281
Pencere Kolu-Mandallı

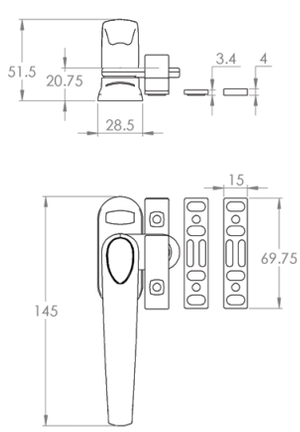

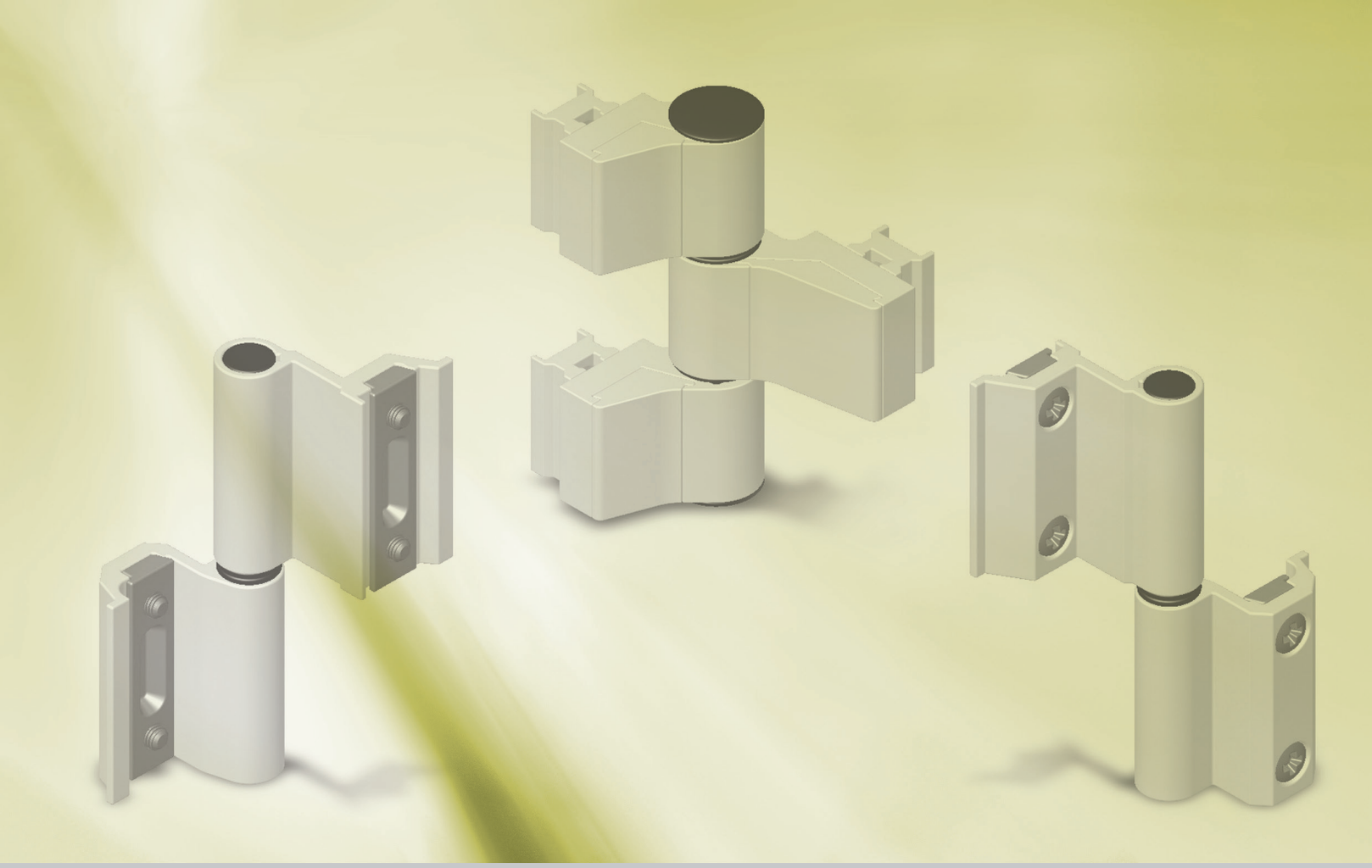

MENTEŞELER
Hinges

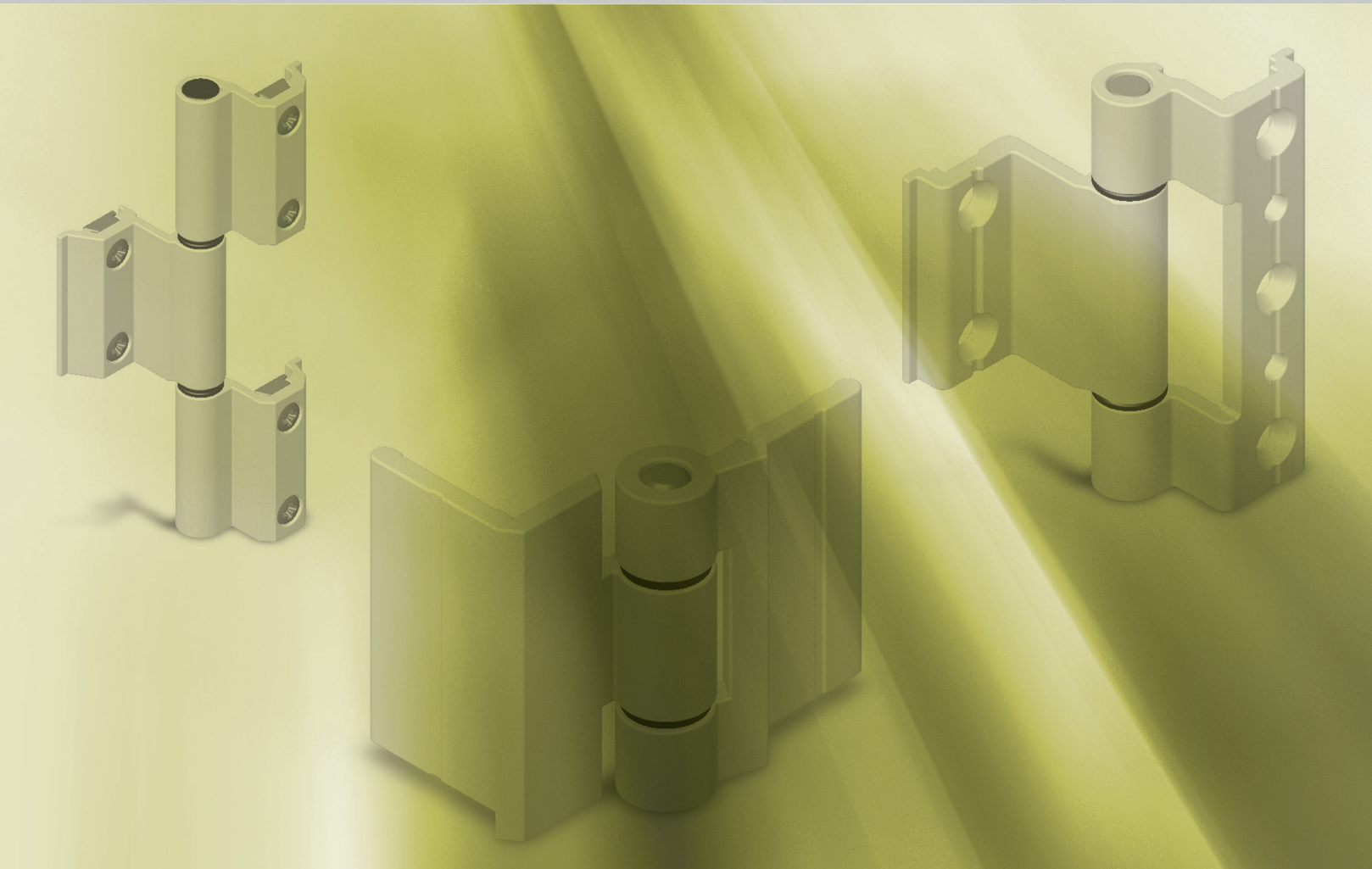

MENTEŞELER
Hinges

AA-163

C-60 Menteşe / İKİLİ - C-60 Hinge

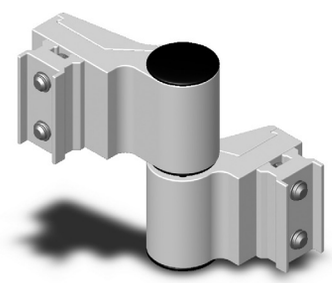

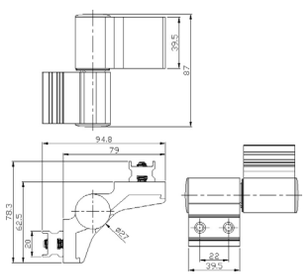

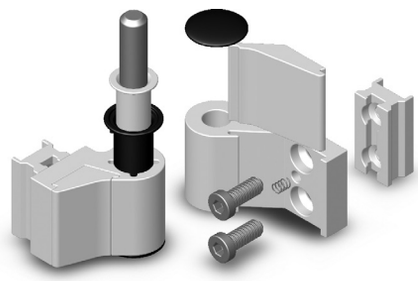

AA-163-1

C-60 Menteşe / ÜÇLÜ - C-60 Hinge

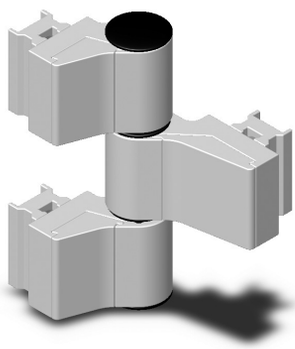

AA-191

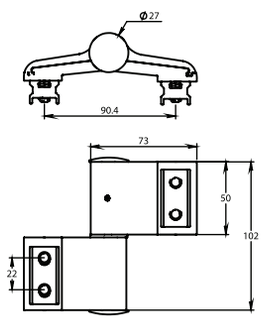

AA-163-K

C-60 Menteşe / KÖŞELİ

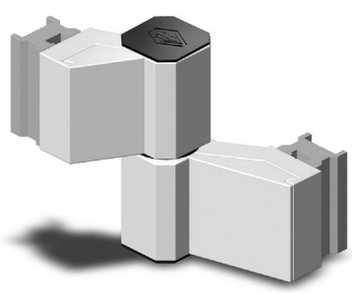

AA-162

C60 Geçme Menteşe

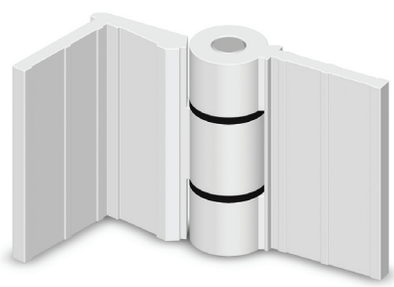

AA-193-1

C-60 Ayarlı Menteşe 3D 3'lü

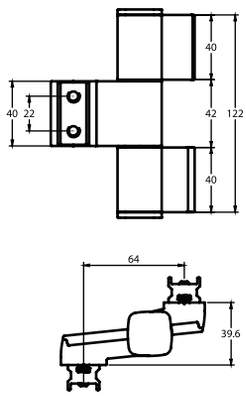

AA-193

C-60 Ayarlı Menteşe 3D

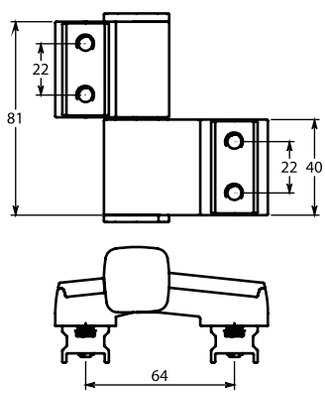

AA-190

EU Line Ayarlı Kapı Menteşesi

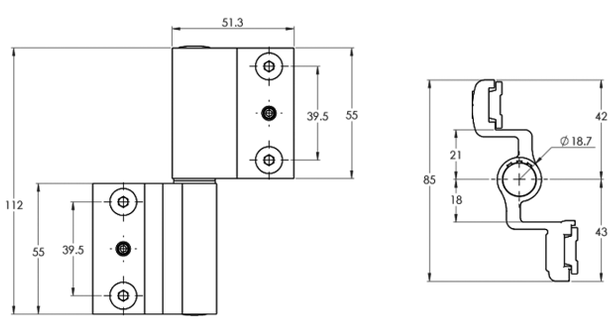

AA-194

Ayarlı EU LINE Menteşe 3D

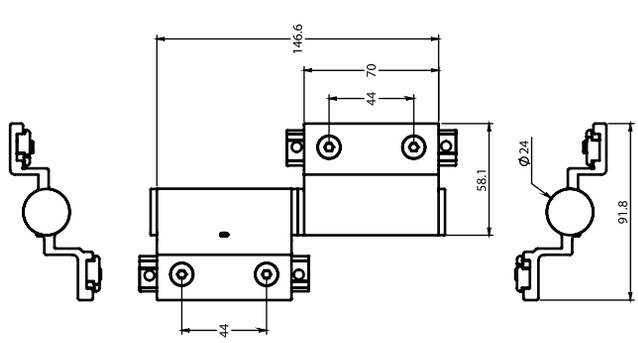

MENTEŞELER
Hinges

AA-161

Dolap Menteşe

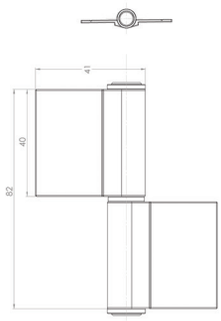

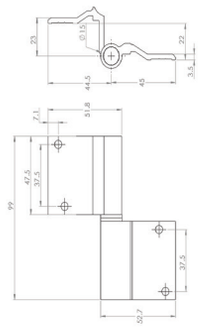

AA-160

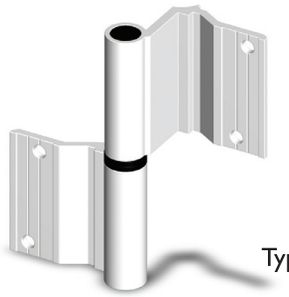

Type 14

AA-167

F. Aldoks Menteşe / F. Aldoks Series Hinge

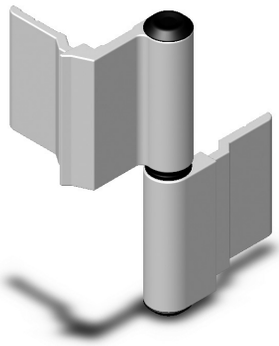

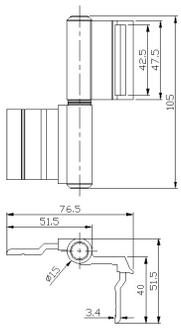

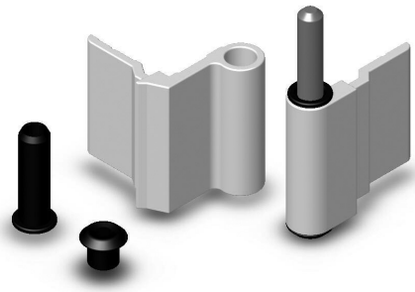

AA-169

D. Aldoks Menteşe / Aldoks Series Hinge

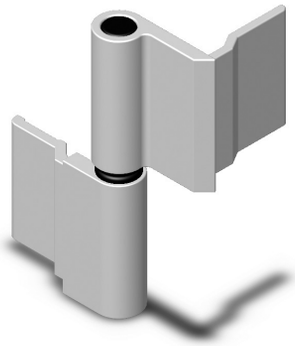

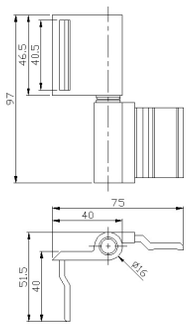

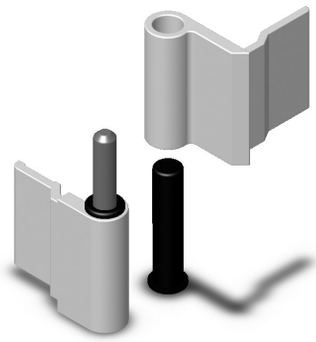

AA-166

Aldoks Geçme Menteşe / Aldoks Series Hinge

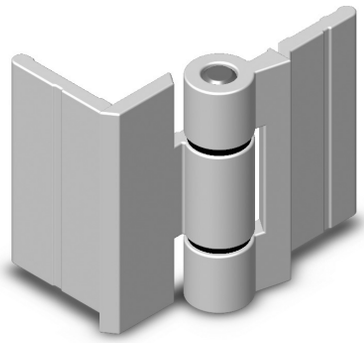

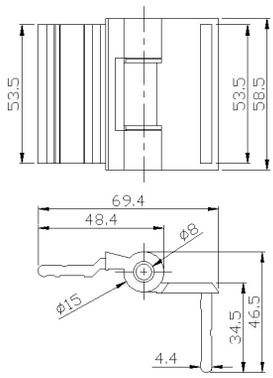

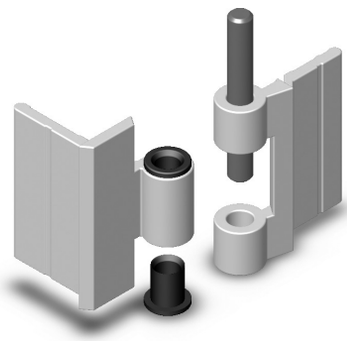

D. Aldoks Binme Menteşe / D. Aldoks Series Hinge

AA-168

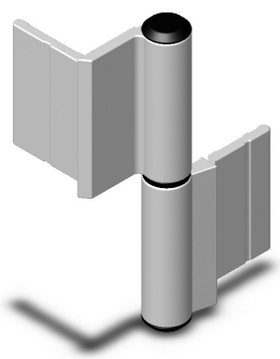

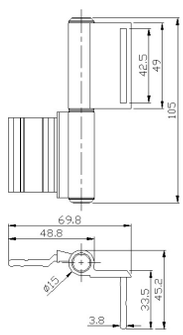

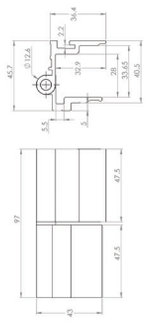

AA-177

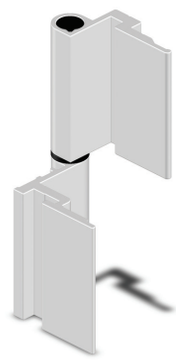

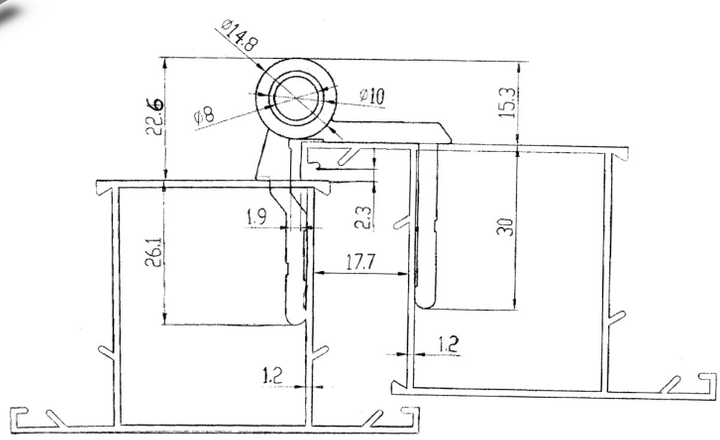

F. Aldoks Binme Menteşe / F. Aldoks Series Hinge

AA-168-1

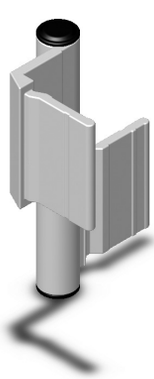

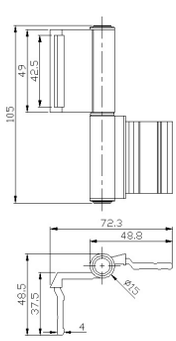

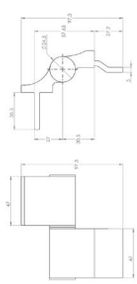

AA-176

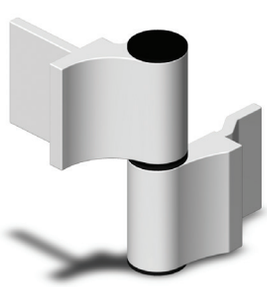

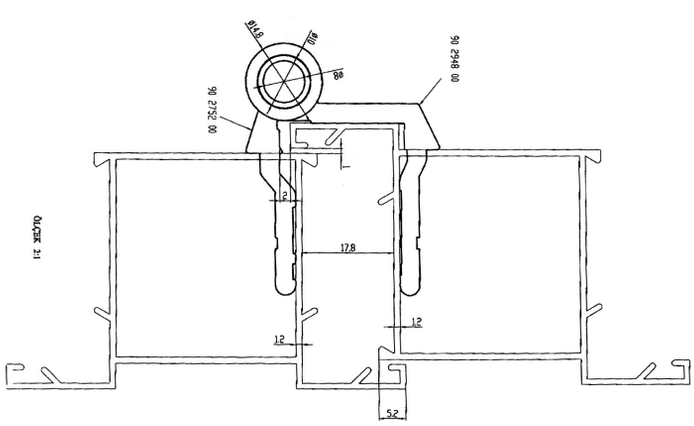

EU LINE Menteşe / EU LINE Hinge 2'li

AA-186

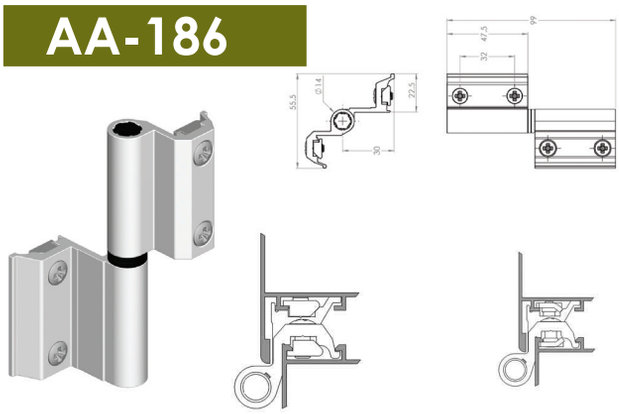

AA-175

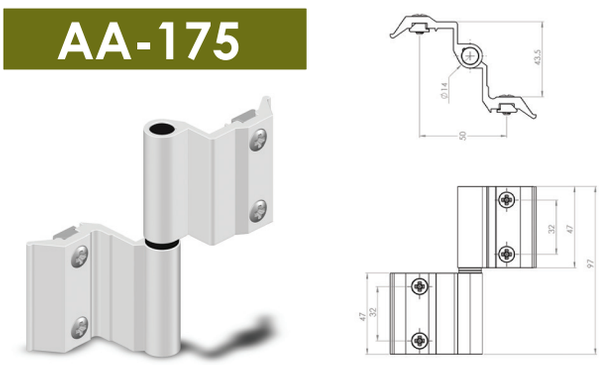

AA-174

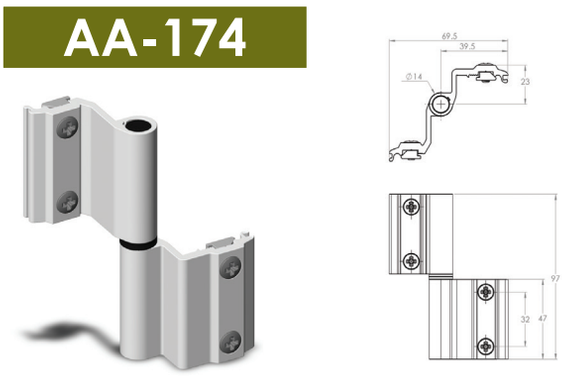

EU LINE Menteşe / EU LINE Hinge 3'lü

AA-188

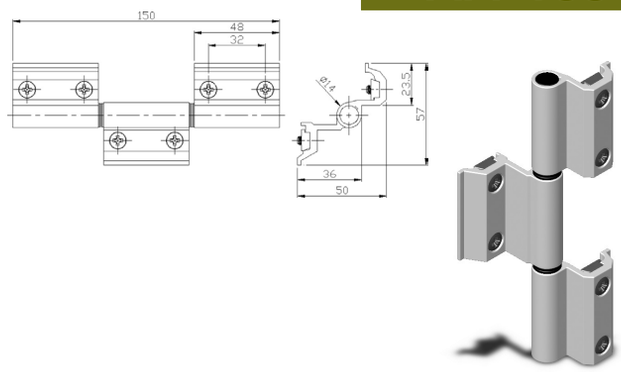

AA-185

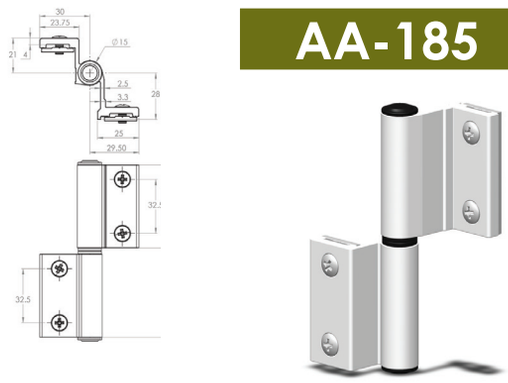

AA-173

Tunus

Type 11
Type 12
Type 13
Type 15

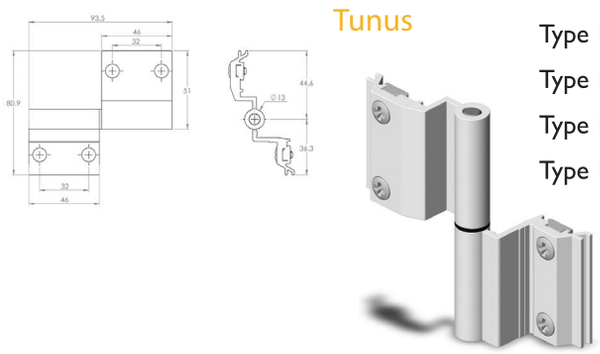

AA-164

Sistem Seri Menteşe / System Series Hinge

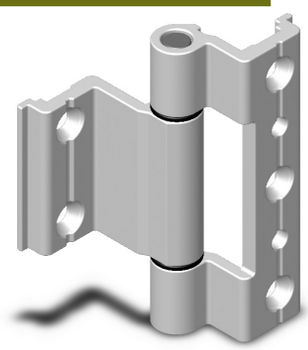

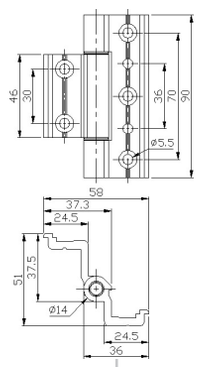

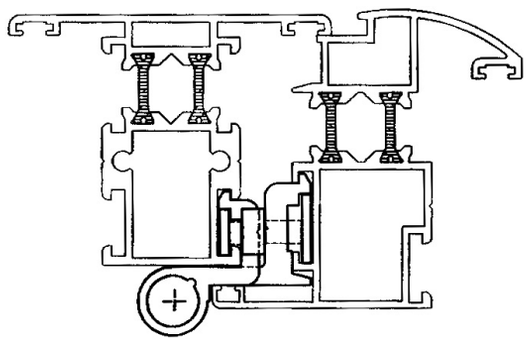

AA-180

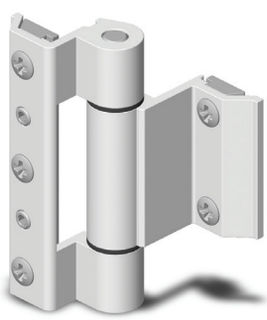

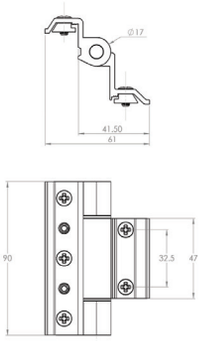

AA-182

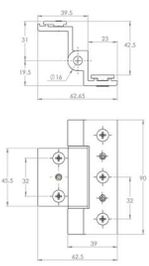

AA-183

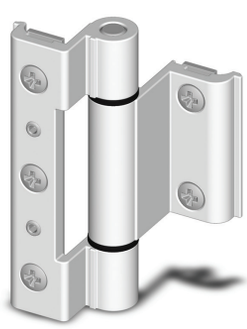

Type 1
Type 2
Type 3
Type 4
Type 5
Type 6

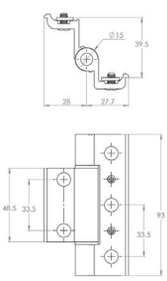

AA-184

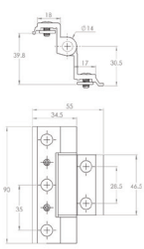

Type 1
Type 2
Type 3
Type 4
Type 5
Type 6

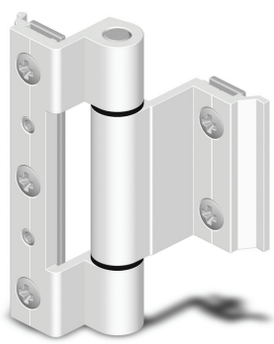

MENTEŞELER
Hinges

AA-192

Alüminyum PVC Menteşe

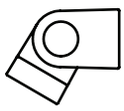

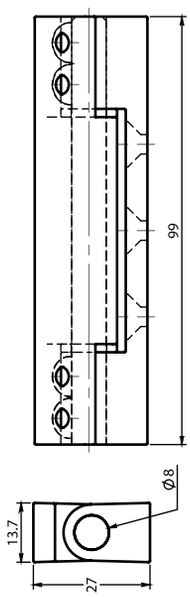

AA-170

Type 1
Type 2
Type 3
Type 4
Type 5
Type 6

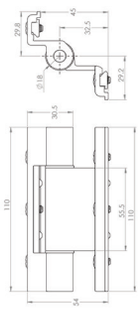

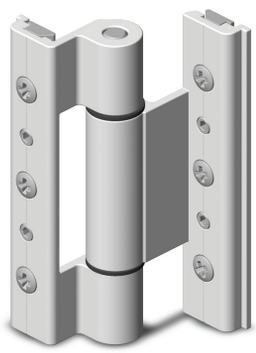

AA-196

Menteşe

Libya
Cezayir
Tunus

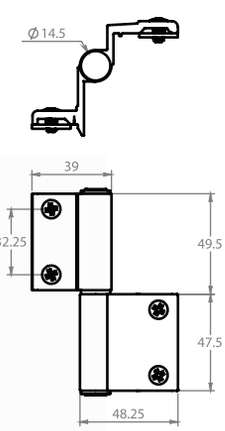

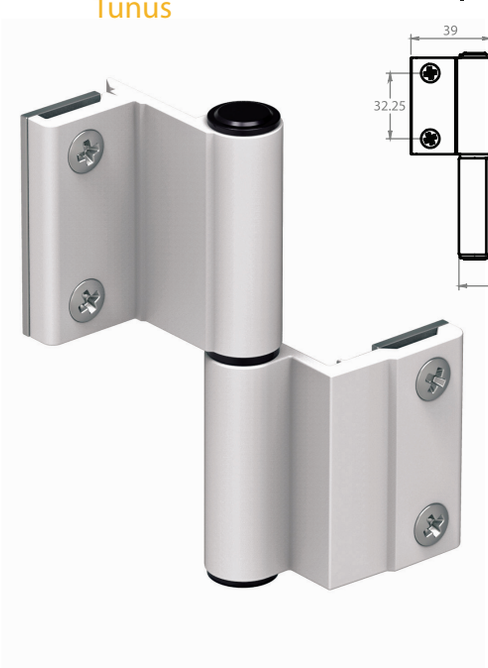

AA-195

Geçme Menteşe

Libya
Cezayir

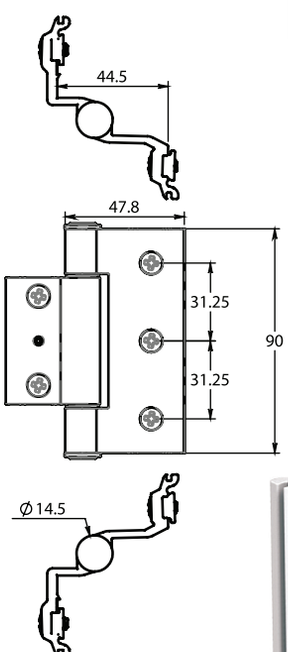

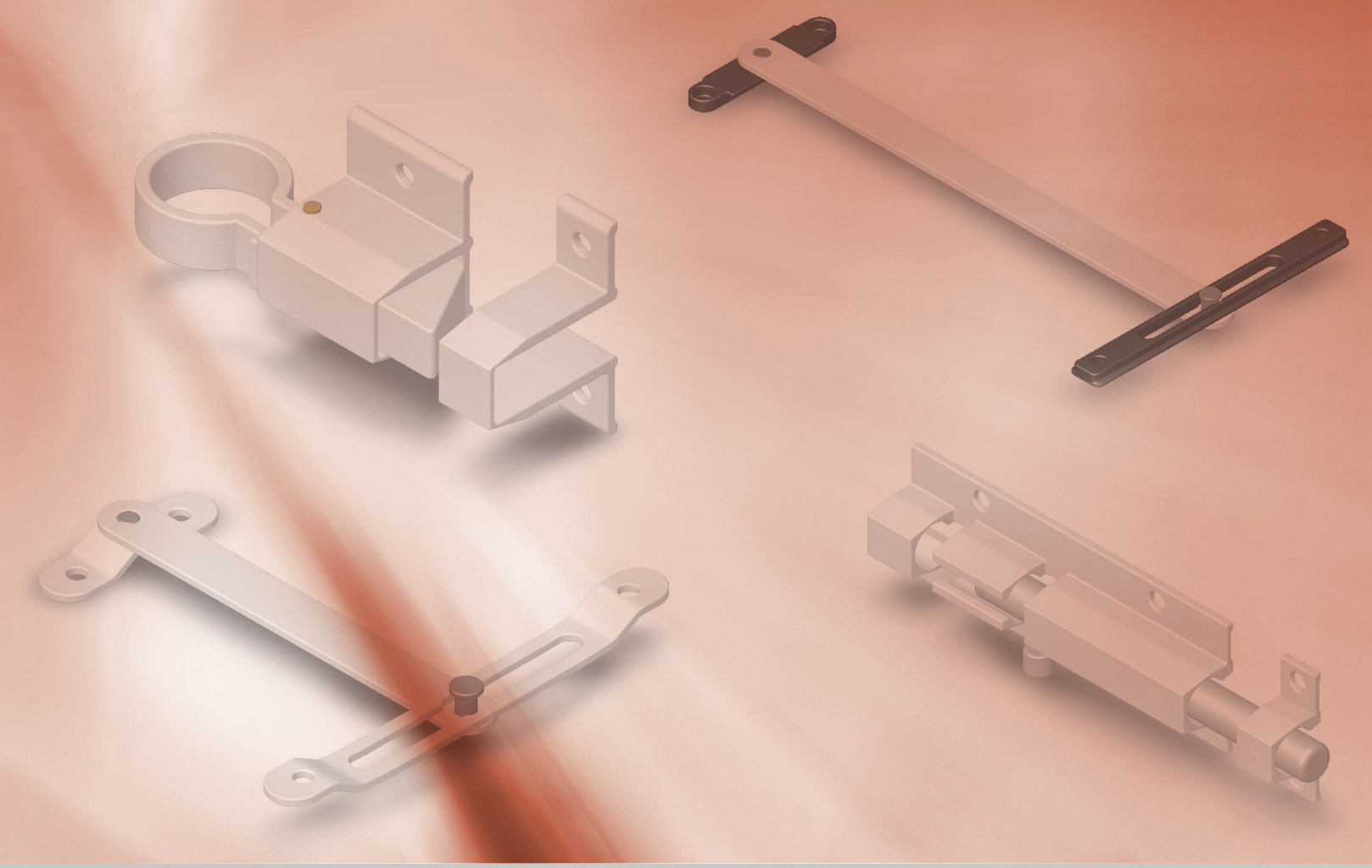

SÜRGÜLER

Baffles

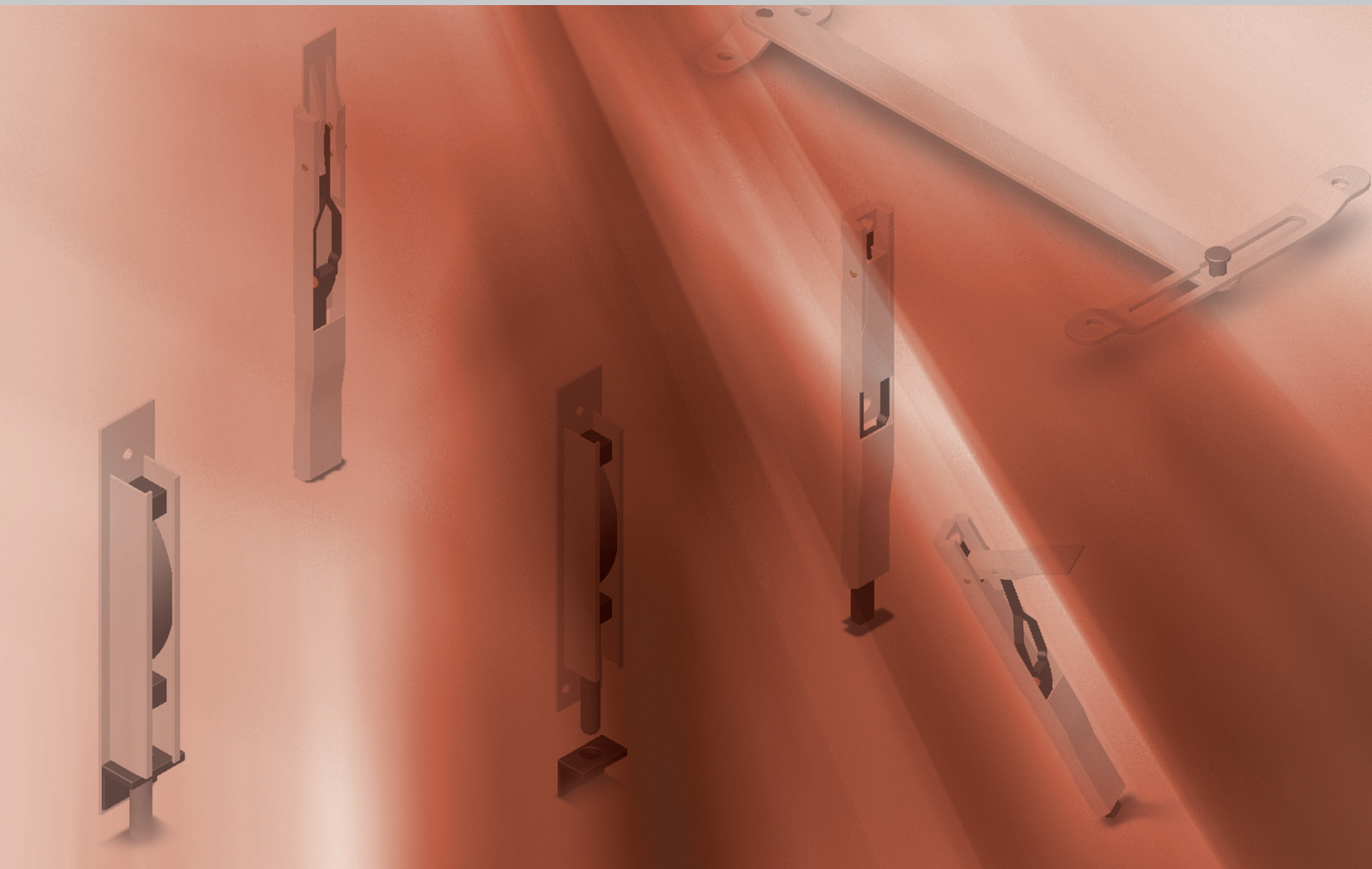

AA-373

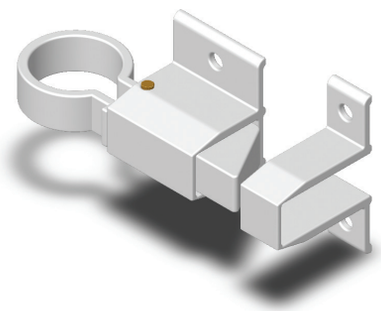

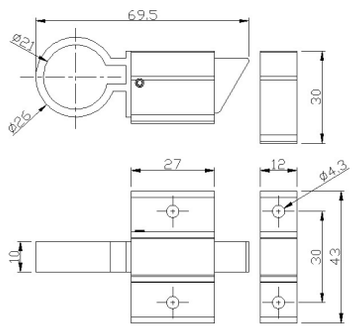

Çarpma Çıt Çıt

AA-375

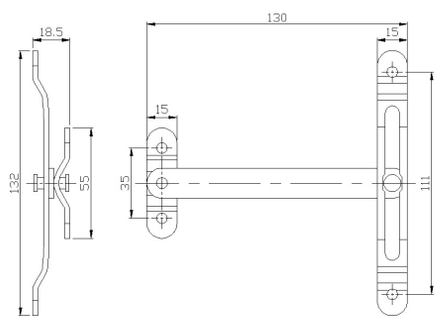

Vasistas makas 13 cm

AA-374

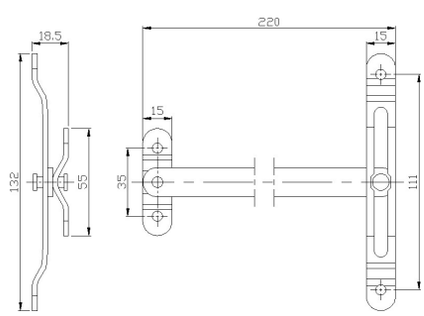

Vasistas makas 22 cm

AA-376

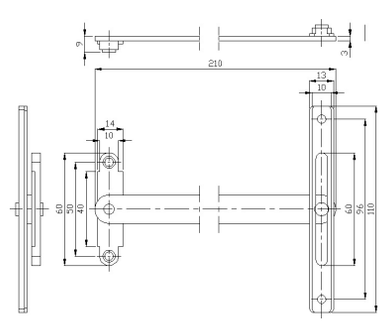

EU LINE Vasistas

SÜRGÜLER
Baffles

AA-399

EU LINE Sürgü

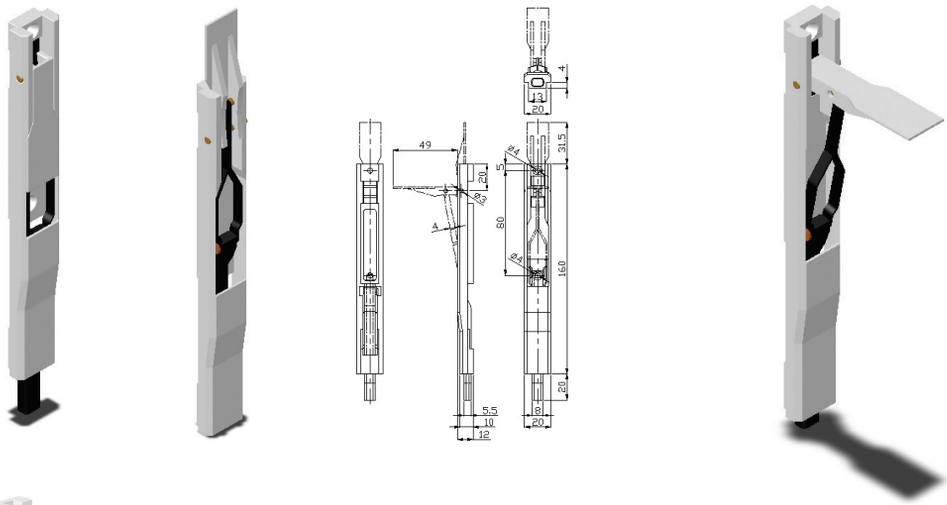

AA-399-I

Düz Sürgü

AA-397

Gömme Sürgü

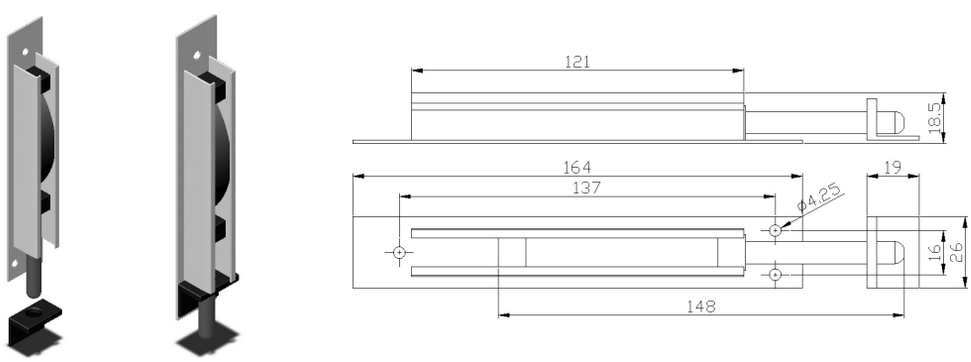

AA-398

Fişek Sürgü

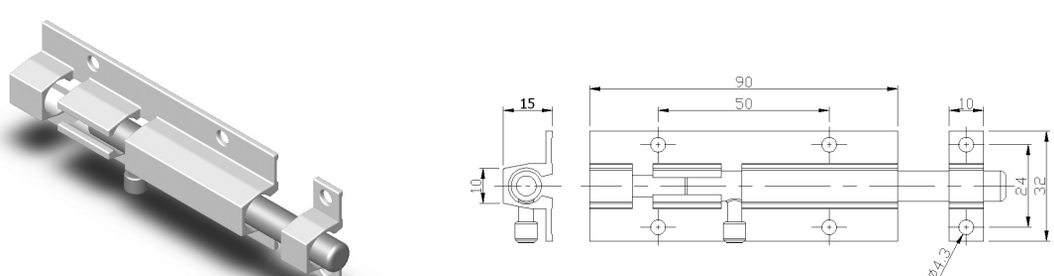

KİLİT KARŞILIKLARI
Lock Provision

KİLİT KARŞILIKLARI
Lock Provision

AA-369-D

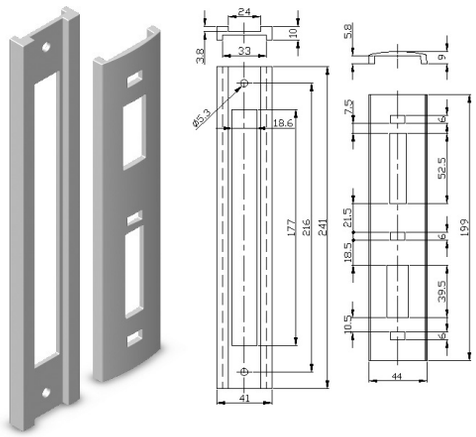

C-60 Kilit Karşılığı ve Altı Dilli

AA-369-M

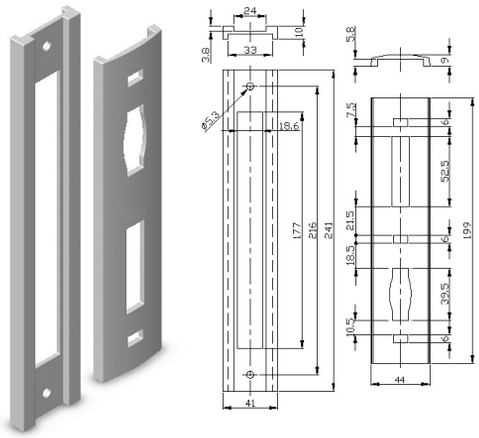

C-60 Kilit Karşılığı ve Altı Makaralı

AA-371-D

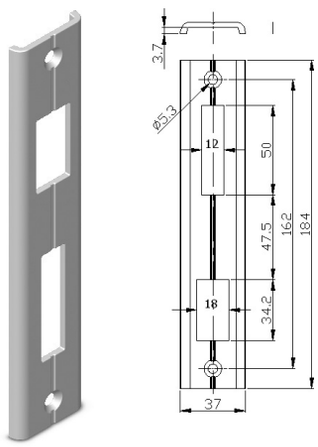

Aldoks Kilit Karşılığı Dilli

AA-371-M

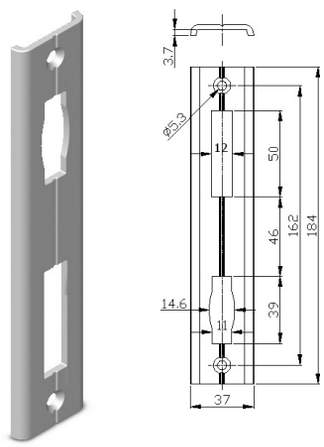

Aldoks Kilit Karşılığı Makaralı

AA-372

AA-382

Kilit Karşılıkları

AA-381

AA-380

Kilit Karşılıkları

DİĞER AKSESUARLAR
Other Accessories

AA-1119

AA-1124

AA-1126

AA-2630

AA-2650

AA-2319

AA-2326

AA-5025

AA-3842

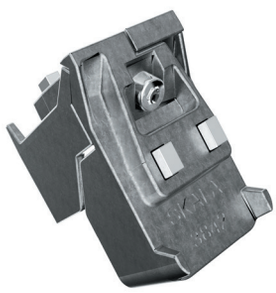

DİĞER AKSESUARLAR
Other Accessories

AA-3218

AA-2000

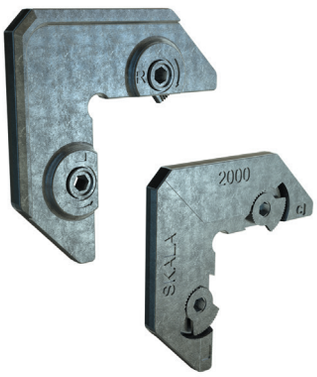

AA-2013

AA-MO19

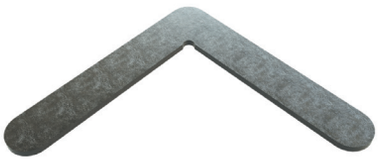

AA-MO19-1

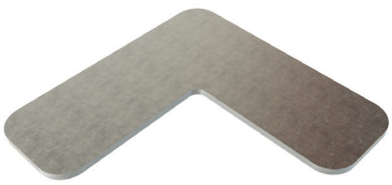

AA-MS36

AA-P100

AA-T219

AA-MS208

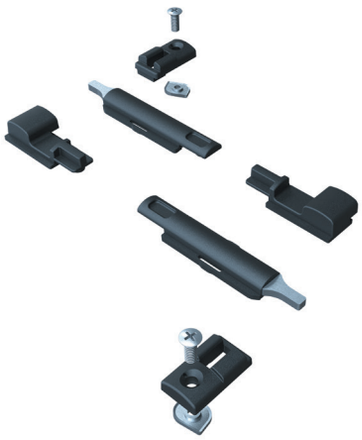

DİĞER AKSESUARLAR
Other Accessories

AA-2056

AA-0800

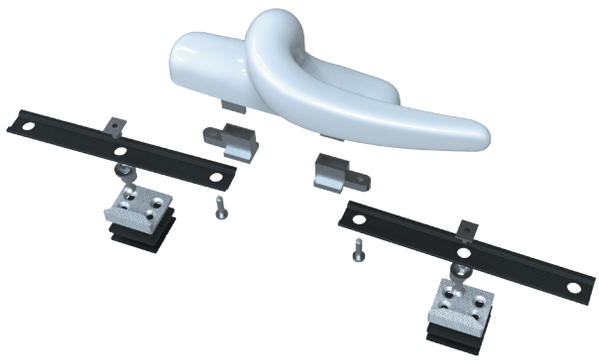

AA-0790

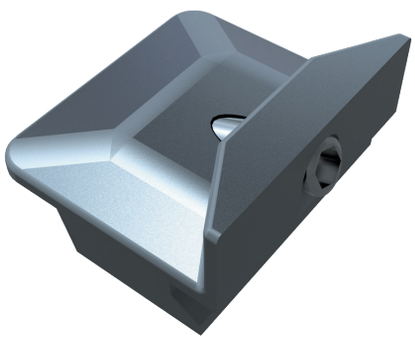

AA-325

AA-326

AA-1275

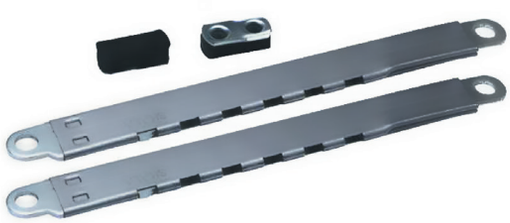

SÜRME AKSEUARLARLARI
Sliding Accessories

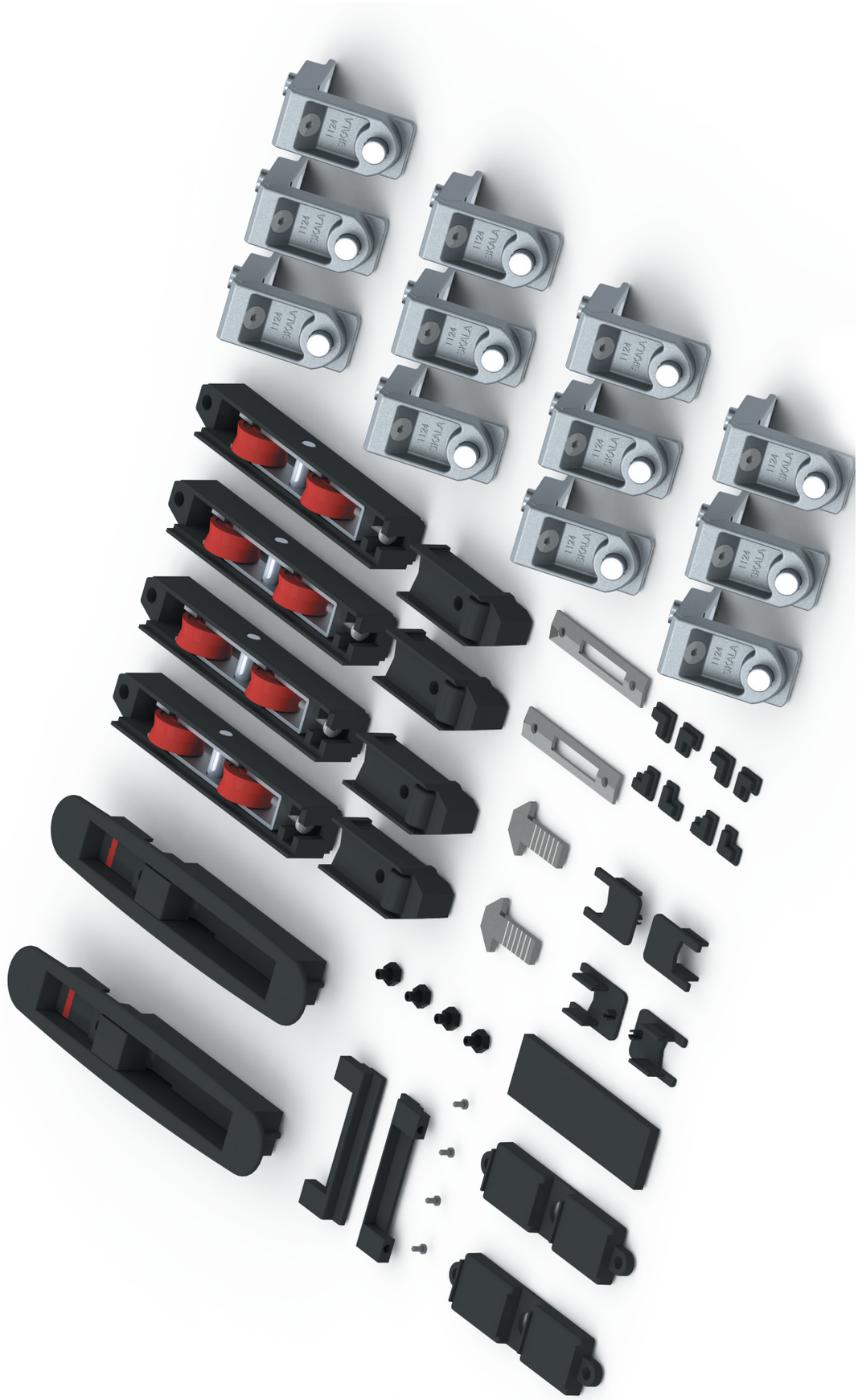

SÜRME AKSESUARLARI
Sliding Accessories

AA-MS0201

AA-MS0202

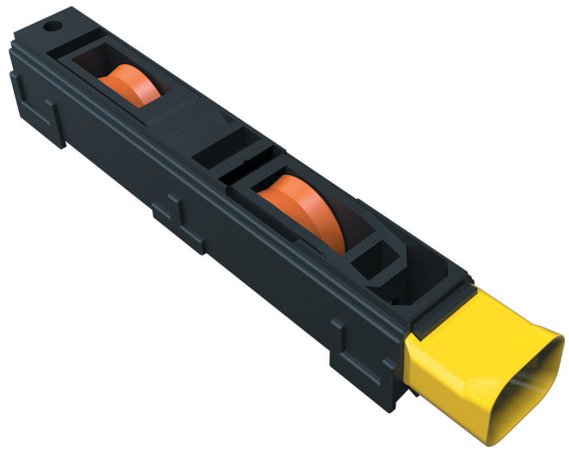

AA-MS0101

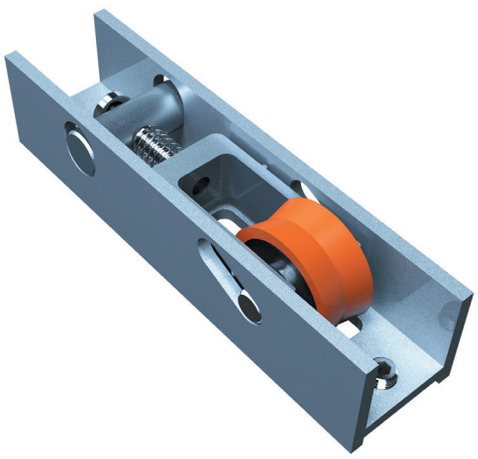

AA-MS0204

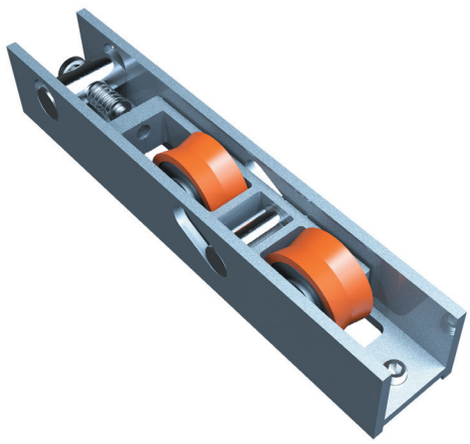

AA-X830

AA-910-1

SÜRME AKSESUARLARI
Sliding Accessories

AA-910-2

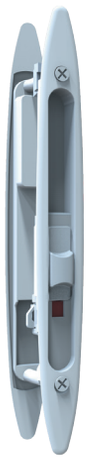

AA-911

AA-915

AA-912

AA-913

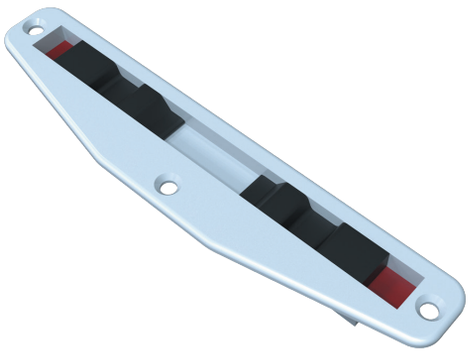

AA-914

NOTLAR
Notes

NOTLAR
Notes